ANNEXE J / APPENDIX J - ARTICLE 255A – 2020
REGLEMENTATION SPECIFIQUE AUX WRC (VARIANTE KIT WRC)
SPECIFIC REGULATIONS FOR WRC CARS (WRC KIT VARIANT)

Article modifié-*Modified Article*	Date d'application-*Date of application*	Date de publication-*Date of publication*

0. GENERALITES ET DEFINITIONS / *GENERAL AND DEFINITIONS*

ART.	DESIGNATION	
01	Lecture Reading	Le présent règlement est présenté de façon telle que, pour un article, une caractéristique, une pièce donné, seules les cases sans trame de fond s'appliquent. [ ] Applicable [ ] Non applicable The present regulations are arranged so that, for a given article, characteristic, part, only the cells with no shading apply. [ ] Applicable [ ] Not applicable
02	Langage Language	La version française de ce règlement fera foi en cas de litige. The French version of these regulations shall be considered as the authentic text in the event of a dispute.
03	Définitions Definitions	Les définitions données par l'Article 251 de l'Annexe J sont applicables, mais les définitions données ci-après sont prépondérantes. The definitions given by Article 251 of the Appendix J are applicable, but the definitions given hereunder have predominance.
031	Voiture d'origine Original car	Voiture de production de série homologuée en Groupe A sur laquelle la voiture Variante kit WRC est basée. The series production car homologated in Group A on which the WRC kit variant car is based.
032	Pièce / Caractéristique d'origine Original Part / Characteristic	Pièce / Caractéristique de la voiture d'origine. Part / Characteristic of the original car.
033	Homologation Fiche d'Homologation WRC Homologation WRC Homologation Form	Un numéro de châssis doit être estampé sur un élément structurel de chacune des voitures produites. Chaque véhicule doit avoir un numéro unique. La validité de la Variante Kit WRC est de 7 années après la fin de production du modèle dont elle est issue ou après la dernière Variante WRC homologuée. La Variante Kit WRC doit avoir le numéro d'extension 400/01 WRC. Les Variantes de Fourniture (VF) de la fiche Voitures de Tourisme (Groupe A) sont également valables pour les Voitures de type WRC. Toutes les Variantes de Production (VP) sont valables pour les Voitures de type WRC. A chassis number must be punched on a structural part of each car produced. Each number must refer to one car only. The WRC Kit Variant is valid for 7 years after the end of production of the model from which it is derived or after the last WRC Kit Variant homologated. The WRC Kit Variant must have the extension number 400/01 WRC. The Supply Variants (VF) homologated in Touring Cars (Group A) are also valid for cars of the WRC type. All Production Variants (VP) are valid for cars of the WRC type.

©2020-Fédération Internationale de l'Automobile-All rights reserved
Reproduction is prohibited unless FIA/ASN's prior written consent
Published on 12.12.2019

034	Position Position	Défini par des dimensions (X, Y, Z) à partir du repère de référence de la voiture d'origine. Defined by dimensions (X, Y, Z) from the reference frame of the original car.	X = longitudinal X = longitudinal	Y = transversal Y = transversal	Z = Vertical Z = Vertical
035	Orientation Orientation	Angle d'un composant par rapport aux axes longitudinal, transversal et vertical de la voiture. Si un composant est tourné de 180°, ceci est considéré comme un changement d'orientation. Angle of a component relative to the longitudinal, transverse and vertical axes of the car. If a component is rotated by 180°, this is regarded as a change in orientation.			

1. PRESCRIPTIONS GENERALES / *GENERAL PRESCRIPTIONS*

ART.	DESIGNATION	
11	Conformité Conformity	A tout moment de la compétition, la voiture doit être conforme : • Au présent règlement • A sa fiche d'homologation Groupe A • A sa fiche d'homologation pour Variante Kit WRC (400/01 WRC) et ses extensions d'homologation La comparaison avec une voiture de série (voiture d'origine) de référence doit être possible à la demande de la FIA. At all times during the competition, the car must be in conformity with : • The present regulations • Its Group A homologation form • Its WRC Kit Variant homologation form (400/01 WRC) and its homologation extensions The comparison with a reference series production car (original car) must be possible at the request from the FIA.
12	Variante-kit WRC WRC kit-variant	Tous les éléments homologués dans la fiche Variante-Kit WRC doivent être utilisés dans leur totalité. Ces éléments ne peuvent en aucun cas être modifiés. All the parts homologated on the WRC form must be used in their entirety. These parts must not be modified.
13	Conditions d'utilisation de l'homologation Conditions of use of the homologation	Sauf explicitement autorisé par le présent règlement, la modification d'une pièce homologuée est interdite. Unless explicitly permitted by the present regulations, the modification of a part homologated is forbidden.
14	Conditions d'utilisation des "Jokers" Conditions for use of "Jokers"	Durant l'année civile d'homologation d'un "Joker", il est possible d'utiliser la pièce homologuée en Erratum ou la pièce homologuée précédemment aux conditions suivantes : • L'utilisation de la nouvelle pièce sur une voiture sera notée sur son passeport technique. A partir de la date mentionnée, il ne sera plus possible d'utiliser l'ancienne pièce sauf dans le cas où un moteur (et/ou une transmission) scellé (voir Règlement Sportif WRC) avant l'homologation d'un joker moteur (et/ou transmission) est utilisé. • Tous les "Jokers" homologués au cours d'une année civile antérieure doivent être utilisés simultanément. During the calendar year of the homologation of a "Joker", it is possible to use the part homologated in Erratum or the part previously homologated under the following conditions : • The use of the new part on a car will be noted on its technical passport. It will no longer be possible to use the old part as from the date specified except in the case where an engine (and/or a transmission) sealed (see WRC Sporting Regulations) before the homologation of an engine (and/or a transmission) joker is used. • All "Jokers" homologated during a previous calendar year must be used simultaneously

©2020-Fédération Internationale de l'Automobile-All rights reserved
Reproduction is prohibited unless FIA/ASN's prior written consent

15	Modifications et adjonctions autorisées ou obligatoires	Les voitures doivent être strictement basées sur la production de série et doivent être identifiables à partir des données de la fiche d'homologation. Les Articles 251, 252 et 253 de l'Annexe J de la FIA sont applicables, mais les articles repris dans le présent règlement et dans la fiche d'homologation sont prépondérants. Toute modification non explicitement autorisée par le présent règlement est interdite. Une modification autorisée ne peut pas entraîner une modification non autorisée. Les seuls travaux qui peuvent être effectués sur la voiture sont ceux nécessaires à son entretien ou au remplacement des pièces détériorées par usure ou par accident. Les limites des modifications et montages autorisés sont spécifiées ci-après. En dehors de ces autorisations, toute pièce détériorée par usure ou par accident ne peut être remplacée que par une pièce identique à la pièce endommagée. Dans toute la voiture : Tout boulon, goujon, écrou ou vis peut être remplacé par tout autre boulon, goujon, écrou ou vis, à condition qu'ils soient de la même famille de matériau, du même diamètre que la pièce d'origine et comportent toute sorte de blocage (rondelle, contre-écrou, etc.). Les filets endommagés peuvent être réparés par un nouveau filet vissé, de même diamètre intérieur (type "helicoil"). Même si elles ne sont pas explicitement interdites, toutes modifications ne correspondant pas à l'esprit du règlement seront interdites sans préavis par la FIA.
	Modifications and adjunctions allowed or obligatory	Cars must be strictly series production based and must be identifiable from the information specified on the homologation form. Articles 251, 252 and 253 of the FIA Appendix J are applicable, but the articles set out in the present regulations and in the homologation form have predominance. All modifications which are not explicitly allowed by the present regulations are forbidden. An authorised modification may not entail a non-authorised modification. The only work which may be carried out on the car is that necessary for its normal servicing, or for the replacement of parts damaged through wear or accident. The limits of the modifications and fittings allowed are specified hereinafter. Apart from these, any part damaged through wear or accident can only be replaced by a part identical to the damaged one. Throughout the car : Any bolt, stud, nut or screw may be replaced by any other bolt, stud, nut or screw, provided that they are made from the same family of material, that they have the same diameter as the original part and have a locking device of any kind (washer, lock nut, etc.). Damaged threads can be repaired by screwing on a new thread with the same interior diameter ("helicoil" type). Even if not explicitly prohibited, any modification that is not in keeping with the spirit of the regulations shall be banned without notice by the FIA.
17	Matériaux	Sauf expressément autorisée par le règlement, l'utilisation des matériaux suivants est interdite sauf s'il correspond exactement au matériau de la pièce d'origine : • Alliage de titane • Alliage de magnésium • Céramique • Matériau composite (voir ci-dessous)
	Material	Unless explicitly authorised by the present regulations, the use of the following materials is prohibited unless it corresponds exactly to the material of the original part : • Titanium alloy • Magnésium alloy • Ceramics • Composite (see liste below)

©2020-Fédération Internationale de l'Automobile-All rights reserved
Reproduction is prohibited unless FIA/ASN's prior written consent

	Matériaux composites	L'utilisation de matériau composite est autorisé pour les pièces suivantes : • Couvercle de distribution • Boite de filtre à air • Conduits d'air pour refroidissement (habitacle et coffre (MI) / radiateurs / échangeur / auxiliaires moteur / freins) • Pièces extérieur de carrosserie homologuées (voir article 902) • Garniture inférieure de parebrise • Garniture de portes (MI) • Tableau de bord (MI) • Sièges • Supports et fixations à l'intérieur de l'habitacle (excepté support de sièges) et du coffre à bagages • Couvercles de protection fixés à l'intérieur du cockpit et dans le coffre à bagages (MI) • Repose-pieds pilote et copilote (MI) • Console / support pour interrupteurs • Volant de direction • Protections thermiques • Protections de carrosserie (latérales, plancher, passage de roue) • Caisson étanche pour réservoir de carburant (voir article 401) (MI) • Protections inférieures (voir article 902) • Fixations des pare-chocs avant et arrière • Blocs phares et blocs feux arrière • Carénages pour phares supplémentaires (voir article 503) • Palettes pour systèmes de changement de vitesses assisté • Supports et fixations à l'intérieur du compartiment moteur (excepté support moteur / support transmission) • Disques pour différentiels • Cloisons fixées à l'intérieur du carter d'huile moteur et des carters de transmission • Pièces internes du réservoir de carburant • Pièces moteurs : voir REGLEMENT D'HOMOLOGATION POUR MOTEURS 1.6 TURBO • Boitier de connection électriques Toutes les pièces en matériau composite montées directement sur le moteur (pièces mentionnées dans l'Article 3) et les pièces montés dans l'habitacle ou le coffre mentionnées ci-dessus (MI) doivent être en matériau ignifugeant (siège et équipement pilote / copilote / matériau absorbant l'énergie : see FIA standarts). La face extérieure de la pièce doit avoir un niveau d'acceptation V0 conformément à la norme US "UL94" (capacité d'ignifugation).
	Composite material	The use of composite is allowed for the following parts : • Timing cover • Air filter box • Air ducts for cooling (cockpit and boot (FR) / radiators / intercooler / engine auxiliaries / brakes) • Homologated exterior bodywork parts (see article 902) • Windscreen lower trim • Door trims (FR) • Dashboard (FR) • Seats • Supports and fixings fitted inside the cockpit (except seat brackets) and inside the rear boot • Protection covers fitted inside cockpit and inside rear boot (FR) • Foot rest for driver and codriver (FR) • Console / support for switches… • Steering wheel • Heat shields • Protections of the bodywork parts (side, floor, inner wheel arch) • Leakproof box for fuel tank (see article 401) (FR) • Underbody protections (see article 902) • Mountings for front and rear bumpers • Headlight units and tail light units • Additional headlights housings (see article 503) • Paddles for power assisted gearshift control • Supports and fixings fitted inside the engine compartment (except engine / transmission supports) • Discs for differentials • Baffles fiited inside engine oil sump and transmission housing • Fuel tank internals • Engine parts : see HOMOLOGATION REGULATIONS FOR 1.6 TURBO ENGINES • Electric connecting box All composite material parts fitted directly on the engine (parts mentioned in Article 3) and the parts fitted in the cockpit or in the boot mentioned above (FR) must be made from fire-retardant material (seats and driver / codriver equipment / energy-absorbing material : see FIA standarts). The external face of the part must have a V0 level of acceptance respecting the "UL94" US standard (fire-retardance capability).

©2020-Fédération Internationale de l'Automobile-All rights reserved
Reproduction is prohibited unless FIA/ASN's prior written consent

19	Traitements chimiques et thermiques, revêtements Chemical and heat treatment, coatings	Autorisés pour les pièces mécaniques à condition de respecter les poids et dimensions mentionnés sur la fiche d'homologation (ajout de matériau non autorisé). La variation de couleur de la surface d'une pièce homologuée est acceptable à condition que la technologie du traitement de surface (peinture, anodisation, brute, etc…) reste celle homologuée. Allowed for mechanical parts on condition that the weights and dimensions mentioned on the homologation form are respected (addition of material not permitted). Colour variation of the surface of a homologated part is acceptable provided the technology of the surface treatment (painting, anodization, raw, etc…) remains as homologated.
20	Aides au pilotage Driving aids	Tout système d'aide au pilotage est interdit (ABS / ASR / Contrôle de Motricité / ESP…) Tout système de ce type doit être rendu inopérant. Any driving aid system is prohibited (ABS / ASR / Traction Control / ESP…). Any such system must be rendered inoperative.
21	Récupération d'énergie Energy-recovery	Tout système de récupération d'énergie autre que celui fourni par le moteur est interdit. Any energy- recovery system other than that provided by the engine is prohibited.

100. GENERALITES / *GENERAL*

ART.	DESIGNATION	
102	Numéro type de châssis Typical chassis number	Doit être tel que spécifié sur la fiche d'homologation 400/01 WRC Must be as specified on homologation form 400/01 WRC

©2020-Fédération Internationale de l'Automobile-All rights reserved
Reproduction is prohibited unless FIA/ASN's prior written consent

ART.	DESIGNATION	CARACTERISTIQUE ET/OU PIECE DE LA VOITURE D'ORIGINE CONSERVEE : ORIGINAL CAR CHARACTERISTIC AND/OR PART RETAINED :		CARACTERISTIQUE ET/OU PIECE DE LA VOITURE D'ORIGINE REMPLACEE PAR : ORIGINAL CAR CHARACTERISTIC AND/OR PART REPLACED WITH :	
		Non modifiée Unmodified	Modifiée Spécifications devant être respectées Modified Specifications to be complied with	Caractéristique/pièce libre (non homologuée) Spécifications devant être respectées Free characteristic/part (not homologated) Specifications to be complied with	Caractéristique et/ou Pièce homologuée Voir fiche *Homologated Characteristic and/or Part* See form

2. POIDS ET DIMENSIONS / *WEIGHT AND DIMENSIONS*

201	POIDS MINIMUM DE LA VOITURE / *MINIMUM WEIGHT OF THE CAR*				
	Poids minimum de la voiture			Le poids minimum est de **1190kg** dans les conditions de l'Article 4.1 (et avec une seule roue de secours). Le poids minimum de la voiture (dans les conditions de l'Article 4.1 et avec une seule roue de secours) avec l'équipage (pilote + copilote) est de **1350kg**. Dans le cas où 2 roues de secours sont transportées dans la voiture, la seconde roue de secours doit être retirée avant la pesée.	
	Minimum weight of the car			The minimum weight is **1190kg** under the conditions of Article 4.1 (and with only one spare wheel). The combined minimum weight of the car (under the conditions of Article 4.1 and with only one spare wheel) and crew (driver + co-driver) is **1350kg**. When two spare wheels are carried in the car, the second spare wheel must be removed before weighing.	
	Conditions de contrôle			C'est le poids réel de la voiture, sans pilote ni copilote, ni leur équipement. L'équipement étant constitué des éléments suivants : • casque + dispositif de retenue de tête du pilote • casque + dispositif de retenue de tête du copilote A aucun moment de la compétition, une voiture ne doit peser moins que ce poids minimum.	
	Checking conditions			This is the real weight of the car, with neither driver nor co-driver nor their equipment. The equipment comprising the following : • driver's helmet + head restraining device • co-driver's helmet + head restraining device. At no time during the competition may a car weigh less than this minimum weight.	
				En cas de litige sur la pesée, l'équipement complet du pilote et du copilote (voir ci-dessus) doit être retiré, ceci inclut le casque, mais les écouteurs externes au casque peuvent être laissés dans la voiture. In case of a dispute during weighing, the full equipment of the driver and co-driver (see above) must be removed; this includes the helmet, but the headphones external to the helmet may be left in the car.	

©2020-Fédération Internationale de l'Automobile-All rights reserved
Reproduction is prohibited unless FIA/ASN's prior written consent

ART.	DESIGNATION	CARACTERISTIQUE ET/OU PIECE DE LA VOITURE D'ORIGINE CONSERVEE : ORIGINAL CAR CHARACTERISTIC AND/OR PART RETAINED :		CARACTERISTIQUE ET/OU PIECE DE LA VOITURE D'ORIGINE REMPLACEE PAR : ORIGINAL CAR CHARACTERISTIC AND/OR PART REPLACED WITH :	
		Non modifiée Unmodified	Modifiée Spécifications devant être respectées Modified Specifications to be complied with	Caractéristique/pièce libre (non homologuée) Spécifications devant être respectées Free characteristic/part (not homologated) Specifications to be complied with	Caractéristique et/ou Pièce homologuée Voir fiche *Homologated Characteristic and/or Part* See form
	Lest Ballast			L'utilisation de lest est autorisée dans l'habitacle dans les conditions prévues par l'Article 252-2.2. The use of ballast is permitted in the cockpit in the conditions provided for under Article 252-2.2 .	
202	**LONGUEUR HORS-TOUT / *OVERALL LENGTH***				
	Longueur hors-tout Overall length				400/01 WRC 400/01 WRC
204	**LARGEUR DE CARROSSERIE / *WIDTH OF BODYWORK***				
	Largeur de carrosserie Width of bodywork				400/01 WRC 400/01 WRC
205	**GARDE AU SOL / *GROUND CLEARANCE***				
	Garde au sol Ground clearance			Voir Article 252-2.1 Voir Article 252-2.1	
206	**EMPATTEMENT / *WHEELBASE***				
	Empattement Wheelbase				400/01 WRC 400/01 WRC
207	**VOIES AVANT ET ARRIERE / *FRONT AND REAR TRACKS***				
	Voies avant et arrière Front and rear tracks			Les règles de visibilité des roues doivent être respectées (voir Art. 902-Visibilité de la roue). Wheel visibility regulations must be respected (see Art. 902-Wheel visibility).	
209	**PORTES A FAUX AVANT ET ARRIERE / *FRONT AND REAR OVERHANGS***				
	Portes à faux avant et arrière Front and rear overhangs				400/01 WRC 400/01 WRC

©2020-Fédération Internationale de l'Automobile-All rights reserved
Reproduction is prohibited unless FIA/ASN's prior written consent

ART.	DESIGNATION	CARACTERISTIQUE ET/OU PIECE DE LA VOITURE D'ORIGINE CONSERVEE : ORIGINAL CAR CHARACTERISTIC AND/OR PART RETAINED :		CARACTERISTIQUE ET/OU PIECE DE LA VOITURE D'ORIGINE REMPLACEE PAR : ORIGINAL CAR CHARACTERISTIC AND/OR PART REPLACED WITH :	
		Non modifiée Unmodified	Modifiée Spécifications devant être respectées Modified Specifications to be complied with	Caractéristique/pièce libre (non homologuée) Spécifications devant être respectées Free characteristic/part (not homologated) Specifications to be complied with	Caractéristique et/ou Pièce homologuée Voir fiche *Homologated Characteristic and/or Part* See form
3.	**MOTEUR / *ENGINE***				
300	**GENERALITES / *GENERAL***				
	Caches plastiques Plastic shields		Il est permis de retirer les écrans en matière plastique servant à cacher les éléments mécaniques du compartiment moteur et n'ayant qu'une fonction esthétique. Engine shields made of plastic material, the purpose of which is to hide mechanical components in the engine compartment, may be removed if they have a solely aesthetic function.		
	Vis, écrous, boulons Screws, nuts and bolts			Sauf indication contraire, toutes les fixations filetées doivent être fabriquées à partir d'un alliage à base de fer ou d'aluminium. Un alliage à base de nickel peut être utilisé pour la fixation du collecteur d'échappement au cylindre. Unless otherwise stated, all threaded fasteners must be manufactured from iron-based alloy or aluminium-based alloy. A nickel-based alloy may be used for the fixing of the exhaust manifold to the cylinder head.	
	Joints Gaskets			Pas de restrictions supplémentaires. No additional restriction.	
	Matériau… Material			Sauf si explicitement autorisés, les paliers en céramique ne sont pas autorisés, les éléments roulants doivent être fabriqués à partir d'un alliage à base de fer. Les coussinets, guides et sièges de soupape peuvent être fabriqués à partir d'un alliage contenant du béryllium. Unless explicitly permitted, ceramic bearings are not permitted, rolling elements must be manufactured from an iron-based alloy. Valve seats, guides and bearings (bushes) may be manufactured from alloy containing beryllium.	

©2020-Fédération Internationale de l'Automobile-All rights reserved
Reproduction is prohibited unless FIA/ASN's prior written consent

ART.	DESIGNATION	CARACTERISTIQUE ET/OU PIECE DE LA VOITURE D'ORIGINE CONSERVEE : ORIGINAL CAR CHARACTERISTIC AND/OR PART RETAINED :		CARACTERISTIQUE ET/OU PIECE DE LA VOITURE D'ORIGINE REMPLACEE PAR : ORIGINAL CAR CHARACTERISTIC AND/OR PART REPLACED WITH :	
		Non modifiée Unmodified	Modifiée Spécifications devant être respectées Modified Specifications to be complied with	Caractéristique/pièce libre (non homologuée) Spécifications devant être respectées Free characteristic/part (not homologated) Specifications to be complied with	Caractéristique et/ou Pièce homologuée Voir fiche *Homologated Characteristic and/or Part* See form
	…Matériau …Material			Les sièges de soupape rapportés, les guides de soupape et tout autre composant de palier peuvent être fabriqués à partir de préformes métalliques infiltrées avec des phases qui ne sont pas utilisées pour le renforcement. Les composants alternatifs et tournants ne doivent pas être fabriqués à partir de composites à matrice graphitique, à matrice métallique ou de matériaux céramiques. Cette restriction ne s'applique pas à l'embrayage et aux joints. Valve seat inserts, valve guides and any other bearing component may be manufactured from metallic pre-forms infiltrated with other phases which are not used for reinforcement. Reciprocating and rotating components must not be manufactured from graphitic matrix, metal matrix composites or ceramic materials. This restriction does not apply to the clutch or any seals.	
	Réparation des pièces homologuées sur la fiche 400/01 WRC Repair of parts homologated in 400/01 WRC form				La réparation par soudure est autorisée pour les pièces suivantes : Culasse, couvre culasse, bloc moteur, carter d'huile, collecteurs d'admission et d'échappement. La soudure doit être limitée strictement à la zone réparée, doit respecter la forme, et ne doit pas modifier la fonction ou la performance de la pièce. Un alésage de goupille endommagé peut être réparé par une bague d'épaisseur 4 mm maximum dont la longueur n'est pas supérieure de plus de 2 mm à la profondeur de l'alésage d'origine. It is possible to repair the following parts by welding : Cylinder head, cylinder head cover, engine block, oil pan, intake and exhaust manifolds. The weld must be limited strictly to the repair area, must respect the shape and must not change the function or performance of the part. A damaged dowel bore can be repaired using a bush with a maximum wall thickness of 4 mm, the length of which is no more than 2 mm greater than the original bore depth.

©2020-Fédération Internationale de l'Automobile-All rights reserved
Reproduction is prohibited unless FIA/ASN's prior written consent

ART.	DESIGNATION	CARACTERISTIQUE ET/OU PIECE DE LA VOITURE D'ORIGINE CONSERVEE : ORIGINAL CAR CHARACTERISTIC AND/OR PART RETAINED :		CARACTERISTIQUE ET/OU PIECE DE LA VOITURE D'ORIGINE REMPLACEE PAR : ORIGINAL CAR CHARACTERISTIC AND/OR PART REPLACED WITH :	
		Non modifiée Unmodified	Modifiée Spécifications devant être respectées Modified Specifications to be complied with	Caractéristique/pièce libre (non homologuée) Spécifications devant être respectées Free characteristic/part (not homologated) Specifications to be complied with	Caractéristique et/ou Pièce homologuée Voir fiche *Homologated Characteristic and/or Part* See form
301	**EMPLACEMENT, POSITION ET INCLINAISON DU MOTEUR / *LOCATION, POSITION AND INCLINATION OF THE ENGINE***				
					400/01 WRC 400/01 WRC
302	**SUPPORTS MOTEUR / *ENGINE SUPPORTS***				
	Supports moteur Engine support				400/01 WRC 400/01 WRC
307	**CYLINDREE / *CYLINDER CAPACITY***				
	Cylindrée Cylinder capaciity				400/01 WRC 400/01 WRC
310	**TAUX DE COMPRESSION / *COMPRESSION RATIO***				
	Taux de compression maximal Maximum compression ratio				400/01 WRC Le taux de compression maximal est de 12.5/1. 400/01WRC The compression ratio must not exceed 12.5/1.
311	**BLOC MOTEUR / *ENGINE BLOCK***				
	Bloc moteur Engine block				400/01 WRC 400/01 WRC
313	**CHEMISES / *SLEEVES***				
	Chemises Sleeves				400/01 WRC 400/01 WRC
317	**PISTON / *PISTON***				
	Piston complet (Incluant segments et axe)… Complete piston (Including rings and pin)…				400/01 WRC La partie supérieure et l'intérieur du piston peuvent être usinés dans le but d'ajuster le taux de compression. 400/01 WRC The upper part and the interior of the piston may be machined for the purpose of adjusting the compression ratio.

©2020-Fédération Internationale de l'Automobile-All rights reserved
Reproduction is prohibited unless FIA/ASN's prior written consent

ART.	DESIGNATION	CARACTERISTIQUE ET/OU PIECE DE LA VOITURE D'ORIGINE CONSERVEE : ORIGINAL CAR CHARACTERISTIC AND/OR PART RETAINED :		CARACTERISTIQUE ET/OU PIECE DE LA VOITURE D'ORIGINE REMPLACEE PAR : ORIGINAL CAR CHARACTERISTIC AND/OR PART REPLACED WITH :	
		Non modifiée Unmodified	Modifiée Spécifications devant être respectées Modified Specifications to be complied with	Caractéristique/pièce libre (non homologuée) Spécifications devant être respectées Free characteristic/part (not homologated) Specifications to be complied with	Caractéristique et/ou Pièce homologuée Voir fiche *Homologated Characteristic and/or Part* See form
	…Piston complet (Incluant segments et axe) …Complete piston (Including rings and pin)				Après usinage, la forme du toit du piston doit rester conforme en aspect à la celle du piston homologué. Un simple et unique usinage plan parallèle au plan du segment de piston est également autorisé. Le matériau des segments est libre. After machining, the shape of the piston roof must remain consistent in appearance to that of the homologated piston. A simple and unique flat machining parallel to the piston ring plane is also authorized. The material of the piston rings is free.
318	**BIELLE / *CONNECTING ROD***				
	Bielle Connecting rod				400/01 WRC 400/01 WRC
319	**VILEBREQUIN / *CRANKSHAFT***				
	Vilebrequin Crankshaft				400/01 WRC 400/01 WRC
	Poulies et courroies Pulley and belts			Conception libre mais le poids minimum des poulies doit être celui homologué (voir fiche 400/01-WRC-CF). Free design but the minimum weight of the pulleys must be that homologated (see form 400/01-WRC-CF).	
	Tendeurs de courroies Belt tensioners			Il est permis d'ajouter ou de supprimer des tendeurs de courroie (ou de chaînes) à condition d'utiliser les fixations du bloc moteur homologué. The addition or removal of belt (or chain) tensioners is permitted on condition that the fixings on the homologated engine block are used.	
319b	**ARBRES D'EQUILIBRAGE / *BALANCING SHAFTS***				
	Arbres d'équilibrage Balancing shafts				400/01 WRC 400/01 WRC
320	**VOLANT MOTEUR / *FLYWHEEL***				
	Volant moteur Flywheel				400/01 WRC 400/01 WRC

©2020-Fédération Internationale de l'Automobile-All rights reserved
Reproduction is prohibited unless FIA/ASN's prior written consent

ART.	DESIGNATION	CARACTERISTIQUE ET/OU PIECE DE LA VOITURE D'ORIGINE CONSERVEE : ORIGINAL CAR CHARACTERISTIC AND/OR PART RETAINED :		CARACTERISTIQUE ET/OU PIECE DE LA VOITURE D'ORIGINE REMPLACEE PAR : ORIGINAL CAR CHARACTERISTIC AND/OR PART REPLACED WITH :	
		Non modifiée Unmodified	Modifiée Spécifications devant être respectées Modified Specifications to be complied with	Caractéristique/pièce libre (non homologuée) Spécifications devant être respectées Free characteristic/part (not homologated) Specifications to be complied with	Caractéristique et/ou Pièce homologuée Voir fiche *Homologated Characteristic and/or Part* See form
321	**CULASSE / *CYLINDER HEAD***				
	Culasse Cylinder head				400/01 WRC Les conduits d'admission et d'échappement dans la culasse peuvent être usinés, tout en respectant les dimensions figurant sur la fiche d'homologation. Les sièges de soupapes sont libres de même que les guides de soupapes mais les angles respectifs des axes de soupapes doivent être conservés. 400/01 WRC The intake and outlet ports in the cylinder head may be machined, as long as the dimensions on the homologation form are respected. The valve seats are free, as are the valve guides, but the respective angles of the valve axes must be retained.
	Couvre culasse Cylinder head cover				400/01 WRC 400/01 WRC
322	**JOINT DE CULASSE / *CYLINDER HEAD GASKET***				
	Joint de culasse Cylinder head gasket			Pas de restrictions supplémentaires. No additional restrictions.	
324	**SYSTEME DE CONTROLE MOTEUR / *ENGINE CONTROL SYSTEM***				
	Boitier de contrôle électronique (ECU) et logiciel de contrôle moteur Electronic control unit (ECU) and engine control software				400/01 WRC L'emplacement de l'ECU est libre. Le régime moteur maximal est limité à 8500 tr/min. Les fonctions "tripmaster" peuvent être intégrées au boîtier de contrôle moteur (ECU), qui peut être connecté à un tableau de bord co-pilote. 400/01 WRC The location of the ECU is free. The maximum engine revs is limited to 8500 rpm. It is possible to integrate the "tripmaster" functions into the engine control unit (ECU) and connect the latter with the co-driver's dashboard.

©2020-Fédération Internationale de l'Automobile-All rights reserved
Reproduction is prohibited unless FIA/ASN's prior written consent

WRC 2020					
ART.	DESIGNATION	CARACTERISTIQUE ET/OU PIECE DE LA VOITURE D'ORIGINE CONSERVEE : ORIGINAL CAR CHARACTERISTIC AND/OR PART RETAINED :		CARACTERISTIQUE ET/OU PIECE DE LA VOITURE D'ORIGINE REMPLACEE PAR : ORIGINAL CAR CHARACTERISTIC AND/OR PART REPLACED WITH :	
		Non modifiée Unmodified	Modifiée Spécifications devant être respectées Modified Specifications to be complied with	Caractéristique/pièce libre (non homologuée) Spécifications devant être respectées Free characteristic/part (not homologated) Specifications to be complied with	Caractéristique et/ou Pièce homologuée Voir fiche *Homologated Characteristic and/or Part* See form
	Capteurs Sensors				400/01 WRC Tous les capteurs homologués doivent être présents dans la voiture. 400/01 WRC All homologated sensors must be fitted in the car.
	Actuateurs Actuators				400/01 WRC Tous les actuateurs doivent être controlés par l'ECU. 400/01 WRC All actuators must be controlled by the ECU.
	Injecteurs Injectors				400/01 WRC 400/01 WRC
	Allumage Ignition			La marque et le type des bougies et des câbles sont libres. L'utilisation de céramique est autorisée pour les bougies. The make and type of the spark plugs and leads are free. The use of ceramics for spark plugs is authorised.	

©2020-Fédération Internationale de l'Automobile-All rights reserved
Reproduction is prohibited unless FIA/ASN's prior written consent

ART.	DESIGNATION	CARACTERISTIQUE ET/OU PIECE DE LA VOITURE D'ORIGINE CONSERVEE : ORIGINAL CAR CHARACTERISTIC AND/OR PART RETAINED :		CARACTERISTIQUE ET/OU PIECE DE LA VOITURE D'ORIGINE REMPLACEE PAR : ORIGINAL CAR CHARACTERISTIC AND/OR PART REPLACED WITH :	
		Non modifiée Unmodified	Modifiée Spécifications devant être respectées Modified Specifications to be complied with	Caractéristique/pièce libre (non homologuée) Spécifications devant être respectées Free characteristic/part (not homologated) Specifications to be complied with	Caractéristique et/ou Pièce homologuée Voir fiche *Homologated Characteristic and/or Part* See form
324b	**SYSTEME D'ACQUISITION DE DONNEES / *DATA ACQUISITION SYSTEM***				
	Système d'acquisition de données Data acquisition system			Un système d'enregistrement de données pour le concurrent est autorisé, mais seuls les capteurs suivants sont autorisés : • capteurs de température (thermistance, thermocouple, infrarouge) ; • capteurs de pression statique ; Les capteurs de différence de pression pour la mesure de la vitesse du véhicule sont interdits. • capteurs de vitesse de rotation (effet Hall, inductif) ; • accéléromètres ; • gyroscopes ; • interrupteurs ; • capteurs de déplacements potentiométriques linéaires ou rotatifs ; • 3 jauges de contraintes (dont celle pour la coupure moteur sur la commande de changement de vitesses) à condition qu'elles ne soient pas sur la chaine cinématique ; • capteurs de déplacements LVDT. A competitor data recording system is authorised, but only the following sensors are allowed : • temperature sensors (thermistance, thermocouple, infrared); • static pressure sensors; Pressure difference sensors for measuring the speed of the vehicle are prohibited. • rotation speed sensors (Hall effect, inductive); • accelerometers; • gyroscopes; • switches; • linear or angular potentiometric displacement sensors; • 3 strain gauges (including the one for engine cut-off on the gear change control), provided that they are not on the drive train; • LVDT displacement sensors.	

©2020-Fédération Internationale de l'Automobile-All rights reserved
Reproduction is prohibited unless FIA/ASN's prior written consent

ART.	DESIGNATION	CARACTERISTIQUE ET/OU PIECE DE LA VOITURE D'ORIGINE CONSERVEE : ORIGINAL CAR CHARACTERISTIC AND/OR PART RETAINED :		CARACTERISTIQUE ET/OU PIECE DE LA VOITURE D'ORIGINE REMPLACEE PAR : ORIGINAL CAR CHARACTERISTIC AND/OR PART REPLACED WITH :	
		Non modifiée Unmodified	Modifiée Spécifications devant être respectées Modified Specifications to be complied with	Caractéristique/pièce libre (non homologuée) Spécifications devant être respectées Free characteristic/part (not homologated) Specifications to be complied with	Caractéristique et/ou Pièce homologuée Voir fiche *Homologated Characteristic and/or Part* See form
				Quels que soient leurs emplacements, les capteurs optiques pour la mesure de la vitesse du véhicule sont interdits. No matter where they are placed, optical sensors for measuring the speed of the vehicle are prohibited.	
	Transmission des données Transmission of data			La transmission des données par radio et/ou télémétrie est interdite. The transmission of data by radio and/or telemetry is prohibited.	
325	**ARBRES A CAMES / *CAMSHAFTS***				
	Arbres à cames Camshafts				400/01 WRC 400/01 WRC
	Poussoirs Culbuteurs Linguets Tappets Rocker arms Cam followers				400/01 WRC Il est possible d'utiliser des cales d'épaisseur pour le réglage. Si la distribution comporte un système de rattrapage de jeu automatique, celui-ci peut être neutralisé mécaniquement 400/01 WRC It is possible to use backing plates to adjust them. If the timing includes an automatic play recovery system, this may be neutralised mechanically.
	Ressorts de soupapes et leurs coupelles Valve springs and their retainers			Les ressorts doivent être en acier. Les coupelles ne doivent pas être en matériau fabriqué à partir de composites à matrice graphitique, à matrice métallique ou de matériaux céramiques. The springs must be made of steel. The retainers must not be manufactured from graphitic matrix, metal matrix composites or ceramic materials.	
	Courroies et/ou chaînes de distribution Timing belts and/or chains				400/01 WRC 400/01 WRC
	Poulies d'entraînement des arbres à cames Pulleys for driving the camshaft			Pas de restrictions supplémentaires. No additional restriction.	

©2020-Fédération Internationale de l'Automobile-All rights reserved
Reproduction is prohibited unless FIA/ASN's prior written consent

ART.	DESIGNATION	CARACTERISTIQUE ET/OU PIECE DE LA VOITURE D'ORIGINE CONSERVEE : ORIGINAL CAR CHARACTERISTIC AND/OR PART RETAINED :		CARACTERISTIQUE ET/OU PIECE DE LA VOITURE D'ORIGINE REMPLACEE PAR : ORIGINAL CAR CHARACTERISTIC AND/OR PART REPLACED WITH :	
		Non modifiée Unmodified	Modifiée Spécifications devant être respectées Modified Specifications to be complied with	Caractéristique/pièce libre (non homologuée) Spécifications devant être respectées Free characteristic/part (not homologated) Specifications to be complied with	Caractéristique et/ou Pièce homologuée Voir fiche *Homologated Characteristic and/or Part* See form
326	**DISTRIBUTION / *TIMING***				
	Levée de came et levée de soupape Cam lift and valve lift				400/01 WRC 400/01 WRC
	Couvercle de distribution Timing cover			Libre sans restrictions supplémentaires s'il ne figure pas dans la fiche d'homologation 400/01 WRC. Free with no additional restrictions if it does not feature in homologation form 400/01 WRC.	400/01 WRC 400/01 WRC
327	**SYSTEME D'ADMISSION / *INTAKE SYSTEM***				
	Collecteur d'admission Intake manifold				400/01 WRC 400/01 WRC
	Filtre à air… Air filter…			Le filtre à air ainsi que sa boîte et la chambre de tranquillisation sont libres. Tout l'air admis par le moteur doit passer à travers ce filtre à air. Le filtre à air (ainsi que sa boîte) peut être déplacé dans le compartiment moteur ou remplacé par un autre. (voir Dessin 255-1). The air filter, including the filter box and the plenum chamber, is free. All the air admitted to the engine must pass through this air filter. The air filter along with its box may be moved in the engine compartment or replaced by another (see Drawing 255-1).	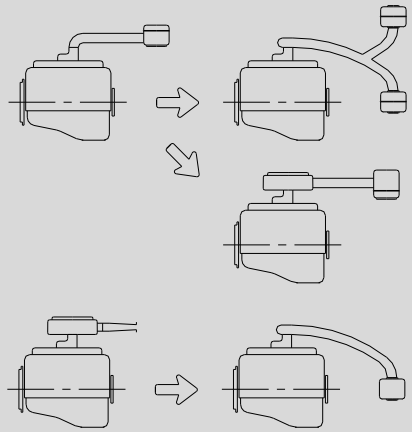 **Dessin / Drawing 255-1**

©2020-Fédération Internationale de l'Automobile-All rights reserved
Reproduction is prohibited unless FIA/ASN's prior written consent

ART.	DESIGNATION	CARACTERISTIQUE ET/OU PIECE DE LA VOITURE D'ORIGINE CONSERVEE : ORIGINAL CAR CHARACTERISTIC AND/OR PART RETAINED :		CARACTERISTIQUE ET/OU PIECE DE LA VOITURE D'ORIGINE REMPLACEE PAR : ORIGINAL CAR CHARACTERISTIC AND/OR PART REPLACED WITH :	
		Non modifiée Unmodified	Modifiée Spécifications devant être respectées Modified Specifications to be complied with	Caractéristique/pièce libre (non homologuée) Spécifications devant être respectées Free characteristic/part (not homologated) Specifications to be complied with	Caractéristique et/ou Pièce homologuée Voir fiche *Homologated Characteristic and/or Part* See form
	…Filtre à air …Air filter			Un mécanisme ayant pour unique fonction de modifier l'admission d'air en amont du filtre à air peut-être installé aux conditions suivantes : • Système à commande mécanique actionné par l'équipage uniquement ou • Système à commande électrique, dans ce cas les actuateurs et capteurs doivent être homologués et contrôlés seulement par l'ECU De plus, si la prise d'air de ventilation de l'habitacle se trouve dans la zone où s'effectue la prise d'air pour le moteur, il faut que cette zone soit isolée du bloc filtre à air, en cas d'incendie. Le tuyau entre le filtre à air et le collecteur d'admission est libre. A mechanism whose sole function is to modify the air intake upstream of the air filter may be installed to the following conditions : • Mechanicaly controlled system operated by the crew only or • Electricaly controled system , in this case the actuators and sensors must be homologated and controlled only by the ECU Furthermore, if the air intake ventilating the driving compartment is in the same zone as the air intake for the engine, this zone must be isolated from the air filter unit, in case of fire. The piping between the intake and the filter is free.	
	Soupape d'admission Intake valve				400/01 WRC 400/01 WRC
328	**SYSTEME D'ECHAPPEMENT / *EXHAUST SYSTEM***				
	Collecteur d'échappement Exhaust manifold				400/01 WRC Protection thermique autorisée directement sur le collecteur, si elle est démontable. 400/01 WRC Heat shielding authorised directly on the manifold, if it is dismountable.

©2020-Fédération Internationale de l'Automobile-All rights reserved
Reproduction is prohibited unless FIA/ASN's prior written consent

ART.	DESIGNATION	CARACTERISTIQUE ET/OU PIECE DE LA VOITURE D'ORIGINE CONSERVEE : ORIGINAL CAR CHARACTERISTIC AND/OR PART RETAINED :		CARACTERISTIQUE ET/OU PIECE DE LA VOITURE D'ORIGINE REMPLACEE PAR : ORIGINAL CAR CHARACTERISTIC AND/OR PART REPLACED WITH :	
		Non modifiée Unmodified	Modifiée Spécifications devant être respectées Modified Specifications to be complied with	Caractéristique/pièce libre (non homologuée) Spécifications devant être respectées Free characteristic/part (not homologated) Specifications to be complied with	Caractéristique et/ou Pièce homologuée Voir fiche *Homologated Characteristic and/or Part* See form
	Système d'échappement en aval du turbocompresseur Exhaust system downstream of the turbocharger			L'épaisseur des tubes utilisés pour réaliser la ligne d'échappement doit être supérieure ou égale à 0.9 mm, mesurée dans les parties non cintrées. La partie terminale de l'échappement doit se trouver à l'arrière de la voiture, à l'intérieur du périmètre de la voiture et à moins de 10 cm de ce dernier. The thickness of the pipes used for the exhaust system must be greater than or equal to 0.9 mm, measured in the uncurved parts. The exit of the exhaust pipe must be situated at the rear of the car, within the perimeter of the car, and be less than 10 cm from this perimeter.	
	Silencieux Convertisseur catalytique Silencer Catalytic converter			Tous les véhicules doivent être équipés d'un pot catalytique homologué dont la position est libre. A tout moment, tous les gaz d'échappement doivent passer par le pot catalytique. All vehicles must be equipped with a homologated catalytic converter, the position of which is free. The exhaust gases must, at all times, pass through the catalytic converter.	
	Protection thermique du système d'échappement Heat shielding of the exhaust system			Autorisée : • Directement sur la ligne d'échappement • Sur les composants homologués à proximité immédiate de la ligne d'échappement, si elle est démontable Authorised : • Directly on the exhaust system • On homologated components in close proximity to the exhaust system, if it is dismountable	
	Soupape d'échappement Exhaust valve				400/01 WRC 400/01 WRC
	Niveau sonore Sound level			Le système d'échappement est libre en aval du turbocompresseur à condition de ne pas entraîner un dépassement des niveaux sonores prescrits par l'Article 252-3.6 de l'Annexe J de la FIA. The exhaust system is free downstream of the turbocharger, provided that the prescribed sound levels given in Article 252-3.6 of FIA Appendix J are not exceeded.	

©2020-Fédération Internationale de l'Automobile-All rights reserved
Reproduction is prohibited unless FIA/ASN's prior written consent

ART.	DESIGNATION	CARACTERISTIQUE ET/OU PIECE DE LA VOITURE D'ORIGINE CONSERVEE : ORIGINAL CAR CHARACTERISTIC AND/OR PART RETAINED :		CARACTERISTIQUE ET/OU PIECE DE LA VOITURE D'ORIGINE REMPLACEE PAR : ORIGINAL CAR CHARACTERISTIC AND/OR PART REPLACED WITH :	
		Non modifiée Unmodified	Modifiée Spécifications devant être respectées Modified Specifications to be complied with	Caractéristique/pièce libre (non homologuée) Spécifications devant être respectées Free characteristic/part (not homologated) Specifications to be complied with	Caractéristique et/ou Pièce homologuée Voir fiche *Homologated Characteristic and/or Part* See form
331	**SYSTEME DE REFROIDISSEMENT / *COOLING SYSTEM***				
	Pompe à eau Water pump				400/01 WRC 400/01 WRC
	Poulie d'entrainement Drive pulley			Pas de restrictions supplémentaires. No additional restriction.	
	Thermostat Thermostat			Libre, ainsi que la température et le système de commande du déclenchement du ventilateur. Free, as are the control system and the temperature at which the fan cuts in.	
	Bouchon de radiateur Radiator cap			Libre, ainsi que son système de verrouillage. Free, as is its locking system.	
	Radiateur Radiator			Sous réserve d'être montés dans l'emplacement d'origine sans modification de la carrosserie, le radiateur et ses fixations sont libres, ainsi que les écrans et conduites d'air de refroidissement en amont du radiateur. Tout système de pulvérisation d'eau est interdit. Provided that they are fitted in the original location without any modification to the bodywork, the radiator and its attachments are free, as are the screens and the air cooling lines upstream of the radiator. Any water spraying system is prohibited.	
	Ventilateurs pour refroidir le radiateur Fans for cooling the radiator				VO valable pour 400/01 WRC VO valid for 400/01 WRC
	Position des ventilateurs de refroidissement Position of radiator cooling fans			Libre – doivent être installés dans le compartiment moteur. Free - must be installed in the engine compartment.	

©2020-Fédération Internationale de l'Automobile-All rights reserved
Reproduction is prohibited unless FIA/ASN's prior written consent

ART.	DESIGNATION	CARACTERISTIQUE ET/OU PIECE DE LA VOITURE D'ORIGINE CONSERVEE : ORIGINAL CAR CHARACTERISTIC AND/OR PART RETAINED :		CARACTERISTIQUE ET/OU PIECE DE LA VOITURE D'ORIGINE REMPLACEE PAR : ORIGINAL CAR CHARACTERISTIC AND/OR PART REPLACED WITH :	
		Non modifiée Unmodified	Modifiée Spécifications devant être respectées Modified Specifications to be complied with	Caractéristique/pièce libre (non homologuée) Spécifications devant être respectées Free characteristic/part (not homologated) Specifications to be complied with	Caractéristique et/ou Pièce homologuée Voir fiche *Homologated Characteristic and/or Part* See form
	Conduits Ducts			Un conduit peut être monté entre le faisceau radiateur et le ventilateur de refroidissement. Un conduit peut être monté en aval du ventilateur et/ou du radiateur. Si la distance entre les pales du ventilateurs et le faisceau radiateur est supérieure à 50mm, un conduit de refroidissement doit être monté entre le ventilateur et le radiateur. A duct may be fitted between the radiator core and the cooling fan. A duct may be fitted downstream the fan and/or the radiator. If the distance between the fan blades and the radiator core is greater than 50mm, a cooling duct must be fitted between the fan and the radiator.	
	Canalisations de liquide de refroidissement Coolant lines			Les vases d'expansion sont libres à condition que la capacité des nouveaux vases d'expansion ne dépasse pas 2 litres et qu'ils soient placés dans le compartiment moteur. Les conduites de liquide de refroidissement extérieures au bloc moteur et leurs accessoires sont libres. The expansion chambers are free, provided that the capacity of the new chambers does not exceed 2 litres and that they are placed in the engine compartment. The liquid cooling lines external to the engine block and their accessories are free.	

©2020-Fédération Internationale de l'Automobile-All rights reserved
Reproduction is prohibited unless FIA/ASN's prior written consent

ART.	DESIGNATION	CARACTERISTIQUE ET/OU PIECE DE LA VOITURE D'ORIGINE CONSERVEE : ORIGINAL CAR CHARACTERISTIC AND/OR PART RETAINED :		CARACTERISTIQUE ET/OU PIECE DE LA VOITURE D'ORIGINE REMPLACEE PAR : ORIGINAL CAR CHARACTERISTIC AND/OR PART REPLACED WITH :	
		Non modifiée Unmodified	Modifiée Spécifications devant être respectées Modified Specifications to be complied with	Caractéristique/pièce libre (non homologuée) Spécifications devant être respectées Free characteristic/part (not homologated) Specifications to be complied with	Caractéristique et/ou Pièce homologuée Voir fiche *Homologated Characteristic and/or Part* See form
333	**SYSTEME DE LUBRIFICATION / *LUBRICATION SYSTEM***				
	Carter d'huile Oil sump				400/01 WRC Le montage de chicanes dans le carter d'huile est autorisé. Le renfort extérieur du carter d'huile par addition de matière est autorisé, à condition qu'il s'agisse d'un matériau du même type, épousant les formes de la pièce d'origine et en contact avec celle-ci. Un déflecteur d'huile peut être installé entre le plan du joint de carter d'huile et le bloc moteur, à condition que la distance séparant les plans de joint de ceux-ci ne soit pas augmentée de plus de 6 mm. 400/01 WRC The fitting of baffles in the oil sump is authorised. The oil sump may be reinforced externally through the addition of material, provided that this material is of the same type, follows the shape of the original and is in contact with it. An oil deflector may be fitted between the plane of the oil sump gasket and the engine block, provided that the distance separating the planes of their joints is not increased by more than 6 mm.
	Pompe à huile Oil pump				400/01 WRC Le rapport d'entraînement et les composants internes de la pompe sont libres. Le carter et la position de la pompe doivent rester inchangés mais l'intérieur du carter peut être usiné. Le débit peut être augmenté par rapport à l'élément d'origine (mesuré à un régime moteur donné). Le montage d'un tendeur de chaîne de pompe à huile est autorisé. 400/01 WRC The gearing and the internal parts of the pump are free. The housing and the position of the pump must remain unchanged, but the inside of the housing may be machined. The flow rate may be increased relative to the original part (measured at a given engine speed). The fitting of an oil pump chain tensioner is permitted.

©2020-Fédération Internationale de l'Automobile-All rights reserved
Reproduction is prohibited unless FIA/ASN's prior written consent

ART.	DESIGNATION	CARACTERISTIQUE ET/OU PIECE DE LA VOITURE D'ORIGINE CONSERVEE : ORIGINAL CAR CHARACTERISTIC AND/OR PART RETAINED :		CARACTERISTIQUE ET/OU PIECE DE LA VOITURE D'ORIGINE REMPLACEE PAR : ORIGINAL CAR CHARACTERISTIC AND/OR PART REPLACED WITH :	
		Non modifiée Unmodified	Modifiée Spécifications devant être respectées Modified Specifications to be complied with	Caractéristique/pièce libre (non homologuée) Spécifications devant être respectées Free characteristic/part (not homologated) Specifications to be complied with	Caractéristique et/ou Pièce homologuée Voir fiche *Homologated Characteristic and/or Part* See form
	Radiateurs d'huile Oil radiators			Libres, ainsi que leurs connections, à condition de n'entraîner aucune modification de la carrosserie et de se trouver à l'intérieur de la carrosserie. Free, as well as their connections, provided that they do not give rise to any modifications to the bodywork and are situated within the perimeter of the bodywork.	
	Réservoirs d'huile Oil tanks				400/01 WRC Il doit se trouver dans le compartiment moteur. 400/01 WRC It must be situated in the engine compartment.
	Filtre à huile Oil filter			Le montage d'un filtre à huile ou d'une cartouche en état de fonctionnement est obligatoire, et tout le débit d'huile doit passer par ce filtre ou cette cartouche. The fitting of an oil filter, or a cartridge, in working order is mandatory, and the entire oil flow must pass through this filter or cartridge.	
	Jauge d'huile Oil gauge			Pas obligatoire. Not complulsory.	
	Circuit d'huile… Oil circuits…			Il est possible de monter un séparateur air / huile à l'extérieur du moteur (capacité minimale 1 litre) selon le Dessin 255-3. Dans le cas d'un carter sec, il est possible d'ajouter 2 clapets dans le circuit de dégazage du moteur. L'unique but de ces clapets est de limiter la dépression ainsi que la surpression dans le moteur. L'ajout de conduits d'huile externes pour la lubrification du turbocompresseur est autorisé. Cela comprend l'ajout de filtres et soupapes de contrôle. An air/oil separator may be mounted outside the engine (minimum capacity 1 litre) in accordance with Drawing 255-3. In the case of a dry sump, it is permitted to add 2 valves on the breathing lines of the engine. The sole purpose of these valves is to limit the vacuum, as well as the pressure, inside the engine. External oil lines for turbocharger lubrication may be added. This includes the addition of filters and check valves.	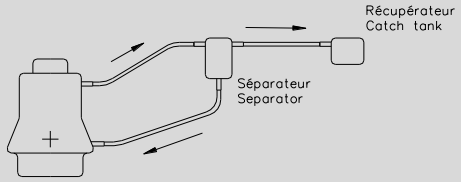 **Dessin / Drawing 253-3**

©2020-Fédération Internationale de l'Automobile-All rights reserved
Reproduction is prohibited unless FIA/ASN's prior written consent

ART.	DESIGNATION	CARACTERISTIQUE ET/OU PIECE DE LA VOITURE D'ORIGINE CONSERVEE : ORIGINAL CAR CHARACTERISTIC AND/OR PART RETAINED :		CARACTERISTIQUE ET/OU PIECE DE LA VOITURE D'ORIGINE REMPLACEE PAR : ORIGINAL CAR CHARACTERISTIC AND/OR PART REPLACED WITH :	
		Non modifiée Unmodified	Modifiée Spécifications devant être respectées Modified Specifications to be complied with	Caractéristique/pièce libre (non homologuée) Spécifications devant être respectées Free characteristic/part (not homologated) Specifications to be complied with	Caractéristique et/ou Pièce homologuée Voir fiche *Homologated Characteristic and/or Part* See form
	…Circuit d'huile …Oil circuits			Il ne peut y avoir de retour d'huile du récipient récupérateur vers le moteur que par gravité. Si le système de lubrification prévoit une mise à l'air libre, il doit être équipé de telle manière que les remontées d'huile s'écoulent dans un récipient récupérateur. Celui-ci aura une capacité minimale de 1 litre. Ce récipient doit être en matière plastique translucide ou comportera un panneau transparent. Sinon, les vapeurs doivent être ré-aspirées par le moteur via le système d'admission. Les conduits d'huile dans le bloc moteur et dans la culasse peuvent être obturés complètement ou partiellement par ajout d'éléments démontables sans soudure ni collage. The oil must flow from the oil catch tank towards the engine by the force of gravity alone. If the lubrication system includes an open type sump breather, this must vent into a catch tank with a minimum capacity of 1 litre. This container must either be made of translucent plastic or include a transparent panel. If not, the vapours must be re-aspirated by the engine via the intake system. The oil lines in the engine block and the cylinder head may be completely or partly blocked off through the addition of removable elements without weld or gluing.	
334	**SYSTEME DE SURALIMENTATION / SUPERCHARGING SYSTEM**				
	Turbocompresseur Turbocharger				400/01 WRC L'équilibrage de l'axe du turbocompresseur, roues de turbine et de compresseur incluses, est autorisé. 400/01 WRC The balancing of the turbocharger shaft, including the turbine and compressor wheels, is allowed.

©2020-Fédération Internationale de l'Automobile-All rights reserved
Reproduction is prohibited unless FIA/ASN's prior written consent

ART.	DESIGNATION	CARACTERISTIQUE ET/OU PIECE DE LA VOITURE D'ORIGINE CONSERVEE : ORIGINAL CAR CHARACTERISTIC AND/OR PART RETAINED :		CARACTERISTIQUE ET/OU PIECE DE LA VOITURE D'ORIGINE REMPLACEE PAR : ORIGINAL CAR CHARACTERISTIC AND/OR PART REPLACED WITH :	
		Non modifiée Unmodified	Modifiée Spécifications devant être respectées Modified Specifications to be complied with	Caractéristique/pièce libre (non homologuée) Spécifications devant être respectées Free characteristic/part (not homologated) Specifications to be complied with	Caractéristique et/ou Pièce homologuée Voir fiche *Homologated Characteristic and/or Part* See form
	Bride…			Toutes les voitures doivent comporter une bride fixée au carter de compresseur. Tout l'air nécessaire à l'alimentation du moteur doit passer au travers de cette bride, qui doit respecter ce qui suit : • Voir Dessin 254-4. • Le diamètre maximum intérieur de la bride est de 36 mm. • Ce diamètre doit être maintenu sur une longueur minimum de 3 mm. • Cette longueur est mesurée vers l'amont à partir du plan A. • Le plan A est perpendiculaire à l'axe de rotation du turbocompresseur et est situé à 47 mm maximum en amont du plan B, mesurés le long de la fibre neutre du conduit d'admission. • Le plan B passe par l'intersection entre les extrémités les plus en amont des aubages de la roue et un cylindre de diamètre 36 mm dont l'axe est l'axe de rotation du turbocompresseur.	
	Restrictor…			All cars must be fitted with a restrictor fixed to the compressor housing. All the air necessary for feeding the engine must pass through this restrictor, which must respect the following : • See Drawing 254-4. • The maximum internal diameter of the restrictor is 36 mm. • This diameter must be maintained for a minimum length of 3 mm. • This length is measured upstream of plane A. • Plane A is perpendicular to the rotational axis of the turbocharger and is at a maximum of 47 mm upstream of plane B, measured along the neutral axis of the intake duct. • Plane B passes through the intersection between the most upstream extremities of the wheel blades and a cylinder of 36 mm diameter the centreline of which is the rotational axis of the turbocharger.	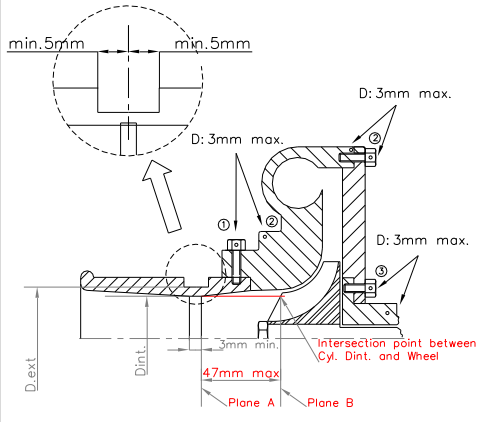 ① trou pour bride ou bride/carter de compression hole for restrictor/compressor housing ② trou pour carter de compression ou carter/flasque hole for compressor housing or housing/flange ③ trou pour carter central ou carter/flasque hole for central housing or housing/flange 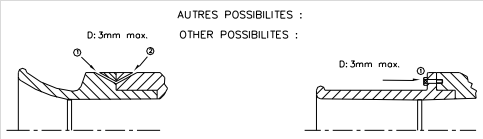 **Dessin / Drawing 254-4**

©2020-Fédération Internationale de l'Automobile-All rights reserved
Reproduction is prohibited unless FIA/ASN's prior written consent

ART.	DESIGNATION	CARACTERISTIQUE ET/OU PIECE DE LA VOITURE D'ORIGINE CONSERVEE : ORIGINAL CAR CHARACTERISTIC AND/OR PART RETAINED :		CARACTERISTIQUE ET/OU PIECE DE LA VOITURE D'ORIGINE REMPLACEE PAR : ORIGINAL CAR CHARACTERISTIC AND/OR PART REPLACED WITH :	
		Non modifiée Unmodified	Modifiée Spécifications devant être respectées Modified Specifications to be complied with	Caractéristique/pièce libre (non homologuée) Spécifications devant être respectées Free characteristic/part (not homologated) Specifications to be complied with	Caractéristique et/ou Pièce homologuée Voir fiche *Homologated Characteristic and/or Part* See form
	…Bride…			Ce diamètre doit être respecté quelles que soient les conditions de température. Le diamètre extérieur de la bride au niveau du col doit être inférieur à 42mm, et être maintenu sur une longueur de 5 mm de part et d'autre du col sonique. Le montage de la bride sur le turbocompresseur doit être effectué de telle façon qu'il soit nécessaire de retirer entièrement deux vis du corps du compresseur, ou de la bride, pour pouvoir désolidariser la bride du compresseur. Le montage par vis pointeau n'est pas autorisé. Pour installer cette bride, il est autorisé d'enlever de la matière du carter de compresseur, et d'en ajouter dans le seul but d'assurer la fixation de la bride sur le carter de compresseur. Les têtes des vis de fixation doivent être percées afin de pouvoir les plomber.	
	…Restrictor…			This diameter must be complied with, regardless of the temperature conditions. The external diameter of the restrictor at its narrowest point must be less than 42mm, and must be maintained over a distance of 5 mm to each side. The mounting of the restrictor onto the turbocharger must be carried out in such a way that two screws have to be entirely removed from the body of the compressor, or from the restrictor, in order to detach the restrictor from the compressor. Attachment by means of a needle screw is not authorised. For the installation of this restrictor, it is permitted to remove material from the compressor housing, and to add it, for the sole purpose of attaching the restrictor onto the compressor housing. The heads of the screws must be pierced so that they can be sealed.	

©2020-Fédération Internationale de l'Automobile-All rights reserved
Reproduction is prohibited unless FIA/ASN's prior written consent

ART.	DESIGNATION	CARACTERISTIQUE ET/OU PIECE DE LA VOITURE D'ORIGINE CONSERVEE : ORIGINAL CAR CHARACTERISTIC AND/OR PART RETAINED :		CARACTERISTIQUE ET/OU PIECE DE LA VOITURE D'ORIGINE REMPLACEE PAR : ORIGINAL CAR CHARACTERISTIC AND/OR PART REPLACED WITH :	
		Non modifiée Unmodified	Modifiée Spécifications devant être respectées Modified Specifications to be complied with	Caractéristique/pièce libre (non homologuée) Spécifications devant être respectées Free characteristic/part (not homologated) Specifications to be complied with	Caractéristique et/ou Pièce homologuée Voir fiche *Homologated Characteristic and/or Part* See form
	…Bride …Restrictor			La bride doit être constituée d'un seul matériau et ne peut être percée que pour sa fixation et le plombage, qui doit pouvoir être effectué entre les vis de fixation, entre la bride (ou la fixation bride/carter de compression), le carter de compression (ou la fixation carter/flasque) et le carter de turbine (ou la fixation carter/flasque) (voir Dessin 254-4). The restrictor must be made from a single material and may be pierced solely for the purpose of mounting and sealing, which must be carried out between the mounting screws, between the restrictor (or the restrictor/compressor housing attachment), the compressor housing (or the housing/flange attachment) and the turbine housing (or the housing/flange attachment) (see Drawing 254-4).	
	Pression de suralimentation Supercharging pressure			Pression de turbo : Maximum = 2.5b absolue. Turbo pressure : maximum = 2.5b absolute.	
	Soupape de régulation de pression (waste gate) / Système d'injection d'air dans le collecteur d'échappement Pressure regulation valve (waste gate) / System for injecting air into the exhaust manifold				400/01 WRC L'utilisation d'un compresseur d'air comme source d'air pour commander la waste gate et/ou le système d'injection d'air est interdite. 400/01 WRC The use of an air compressor as an air source for the control of the waste gate and/or of the air injection system is forbidden.
	Echangeur Exchanger				400/01 WRC 400/01 WRC
	Supports et position de l'échangeur Supports and position of the exchanger			Doit être installé dans le compartiment moteur. Must be installed in the engine bay.	
	Ventilateurs pour refroidir l'échangeur Fans for cooling the exchanger				VO valable pour 400/01 WRC VO valid for 400/01 WRC

©2020-Fédération Internationale de l'Automobile-All rights reserved
Reproduction is prohibited unless FIA/ASN's prior written consent

ART.	DESIGNATION	CARACTERISTIQUE ET/OU PIECE DE LA VOITURE D'ORIGINE CONSERVEE : ORIGINAL CAR CHARACTERISTIC AND/OR PART RETAINED :		CARACTERISTIQUE ET/OU PIECE DE LA VOITURE D'ORIGINE REMPLACEE PAR : ORIGINAL CAR CHARACTERISTIC AND/OR PART REPLACED WITH :	
		Non modifiée Unmodified	Modifiée Spécifications devant être respectées Modified Specifications to be complied with	Caractéristique/pièce libre (non homologuée) Spécifications devant être respectées Free characteristic/part (not homologated) Specifications to be complied with	Caractéristique et/ou Pièce homologuée Voir fiche *Homologated Characteristic and/or Part* See form
	Position des ventilateurs de refroidissement Position of fans for cooling the exchanger			Libre – doivent être installés dans le compartiment moteur. Free - must be installed in the engine compartment.	
	Conduits de refroidissement de l'échangeur Ducts for cooling the exchanger			Les conduits en amont et en aval de l'échangeur sont libres. Si la distance entre les pales du ventilateurs et le faisceau échangeur est supérieure à 50mm, un conduit de refroidissement doit être monté entre le ventilateur et l'échangeur. Un conduit peut être monté en aval du ventilateur et/ou de l'échangeur. Ducts upstream and downstream of the exchanger are free. If the distance between the fan blades and the exchanger core is greater than 50mm, a cooling duct must be fitted between the fan and the exchanger. A duct may be fitted downstream the fan and/or the exchanger.	
	Canalisations Piping			Les tuyaux reliant le dispositif de suralimentation, l'intercooler et le collecteur sont libres (à condition de rester dans le compartiment moteur), mais leur seule fonction doit être de canaliser l'air et de relier plusieurs éléments entre eux. The pipes between the supercharging device, the intercooler and the manifold are free (on condition that they remain in the engine bay), but their only function must be to channel air and to join various parts together.	
	Volume Volume			Le volume total entre la bride et le(s) papillon(s) ne doit pas dépasser 20 litres. The total volume between the restrictor and the butterfly (or butterflies) must not exceed 20 litres.	
	Système de régulation de pression Pressure regulation system				400/01 WRC 400/01 WRC

©2020-Fédération Internationale de l'Automobile-All rights reserved
Reproduction is prohibited unless FIA/ASN's prior written consent

ART.	DESIGNATION	CARACTERISTIQUE ET/OU PIECE DE LA VOITURE D'ORIGINE CONSERVEE : ORIGINAL CAR CHARACTERISTIC AND/OR PART RETAINED :		CARACTERISTIQUE ET/OU PIECE DE LA VOITURE D'ORIGINE REMPLACEE PAR : ORIGINAL CAR CHARACTERISTIC AND/OR PART REPLACED WITH :	
		Non modifiée Unmodified	Modifiée Spécifications devant être respectées Modified Specifications to be complied with	Caractéristique/pièce libre (non homologuée) Spécifications devant être respectées Free characteristic/part (not homologated) Specifications to be complied with	Caractéristique et/ou Pièce homologuée Voir fiche *Homologated Characteristic and/or Part* See form

4. CIRCUIT DE CARBURANT / *FUEL CIRCUIT*

400	GENERALITES / *GENERAL*				
	Circuit de carburant Fuel circuit			Le circuit de carburant doit être uniquement constitué des éléments suivants : • une sortie d'alimentation de carburant pour le moteur • un retour de carburant dans le réservoir • deux raccords rapides pour le ravitaillement (doivent être situés à l'intérieur du véhicule) • une ou deux mises à l'air libre conformes à l'Article 253 de l'Annexe J • la fixation de deux jauges à essence au maximum The fuel circuit must only comprise the following parts: • one fuel supply outlet for the engine • one fuel return into the tank • two quick-action couplings for refuelling (must be situated inside the vehicle) • one or two breathers in conformity with Article 253 of Appendix J • the attaching of two petrol gauges at most	
	Canalisations de carburant Fuel lines			Les conduites d'essence flexibles doivent être de qualité d'aviation. L'installation des conduites d'essence est libre pour autant que les prescriptions de l'Article 253-3 de l'Annexe J soient respectées. Le système de coupure automatique de carburant décrit à l'Article 253-3.3 est obligatoire. Il doit être fixé directement sur le réservoir The petrol lines must be of aviation quality. The installation of petrol lines is free provided that the prescriptions of Article 253-3 of Appendix J are respected The automatic fuel cut-off system described in Article 253-3.3 is compulsory. It must be fitted directly on the fuel tank.	

©2020-Fédération Internationale de l'Automobile-All rights reserved
Reproduction is prohibited unless FIA/ASN's prior written consent

ART.	DESIGNATION	CARACTERISTIQUE ET/OU PIECE DE LA VOITURE D'ORIGINE CONSERVEE : ORIGINAL CAR CHARACTERISTIC AND/OR PART RETAINED :		CARACTERISTIQUE ET/OU PIECE DE LA VOITURE D'ORIGINE REMPLACEE PAR : ORIGINAL CAR CHARACTERISTIC AND/OR PART REPLACED WITH :	
		Non modifiée Unmodified	Modifiée Spécifications devant être respectées Modified Specifications to be complied with	Caractéristique/pièce libre (non homologuée) Spécifications devant être respectées Free characteristic/part (not homologated) Specifications to be complied with	Caractéristique et/ou Pièce homologuée Voir fiche *Homologated Characteristic and/or Part* See form
	Raccord de prélèvement de carburant Fuel sampling connector			La voiture doit être équipée d'un raccord auto-obturant pour prélever du carburant. Ce raccord doit être approuvé par la FIA (Liste technique n°5) et être monté sur la ligne d'alimentation immédiatement en amont de la pompe haute pression et sur le moteur. Le raccord doit être placé dans une zone non condamnable à l'intérieur du compartiment moteur. Il doit être possible de fixer un tuyau à ce raccord. The car must be fitted with a self-sealing connector for sampling fuel. This connector must be FIA approved (Technical list n°5) and be fitted on the feed line to, and immediately before, the high pressure pump on the engine. The connector must be placed in a non-lockable area inside the engine compartment. It must be possible for a pipe to be fitted to this connector.	
401	**RESERVOIR DE CARBURANT / *FUEL TANK***				
	Réservoir de carburant Fuel tank				400/01 WRC FT5-1999 obligatoire. Il est recommandé de remplir le réservoir de mousse de sécurité de type MIL-B-83054 Tout accessoire intégré au réservoir (reniflards, entrées, sorties, orifices de remplissage, interconnexions et trappes d'accès) doit être métallique ou en composite et vulcanisé dans le réservoir. 400/01 WRC FT5-1999 compulsory. It is recommended that the tank be filled with MIL-B-83054 type safety foam. Any fuel fitting which is part of the tank walls (air vents, inlets, outlets, tank fillers, inter tank connectors and access openings) must be made of metal or composite and bonded into the fuel tank.

©2020-Fédération Internationale de l'Automobile-All rights reserved
Reproduction is prohibited unless FIA/ASN's prior written consent

ART.	DESIGNATION	CARACTERISTIQUE ET/OU PIECE DE LA VOITURE D'ORIGINE CONSERVEE : ORIGINAL CAR CHARACTERISTIC AND/OR PART RETAINED :		CARACTERISTIQUE ET/OU PIECE DE LA VOITURE D'ORIGINE REMPLACEE PAR : ORIGINAL CAR CHARACTERISTIC AND/OR PART REPLACED WITH :	
		Non modifiée Unmodified	Modifiée Spécifications devant être respectées Modified Specifications to be complied with	Caractéristique/pièce libre (non homologuée) Spécifications devant être respectées Free characteristic/part (not homologated) Specifications to be complied with	Caractéristique et/ou Pièce homologuée Voir fiche *Homologated Characteristic and/or Part* See form
	Emplacement Location				400/01 WRC 400/01 WRC
	Caisson et cloison pare-feu Housing and firewall			Le réservoir doit être contenu dans un caisson étanche (spécification minimum : base GRP+Kevlar, avec une couche intermédiaire de matériau d'absorption, épaisseur de la paroi 10 mm) fixé au plancher. La hauteur de l'ensemble (réservoir + caisson étanche) ne doit pas dépasser 500 mm. Une protection étanche entre le réservoir et les occupants de la voiture est obligatoire. The tank must be contained in a leakproof box (minimum specification : GRP+Kevlar base, with an intermediate layer of absorbent material, wall thickness 10 mm) attached to the floor. The height of the assembly (tank + leakproof box) must not exceed 500 mm. A liquid-proof shield between the tank and the occupants is mandatory.	
	Dispositifs de remplissage & d'évent Filling & venting devices				400/01 WRC 400/01 WRC
402	**POMPES A CARBURANT / *FUEL PUMPS***				
	Basse pression Low pressure			Les pompes et les réservoirs tampons doivent être placés à l'intérieur du réservoir de carburant Des filtres à essence d'une capacité unitaire de 0.5 l peuvent être ajoutés au circuit d'alimentation. The pumps and the buffer tanks must be placed in the fuel tank. Petrol filters with a maximum unit capacity of 0.5 l may be added to the fuel feed circuit.	
	Haute pression High pressure				400/01 WRC 400/01 WRC
	Support Support			Conception libre. Free design.	

©2020-Fédération Internationale de l'Automobile-All rights reserved
Reproduction is prohibited unless FIA/ASN's prior written consent

ART.	DESIGNATION	CARACTERISTIQUE ET/OU PIECE DE LA VOITURE D'ORIGINE CONSERVEE : ORIGINAL CAR CHARACTERISTIC AND/OR PART RETAINED :		CARACTERISTIQUE ET/OU PIECE DE LA VOITURE D'ORIGINE REMPLACEE PAR : ORIGINAL CAR CHARACTERISTIC AND/OR PART REPLACED WITH :	
		Non modifiée Unmodified	Modifiée Spécifications devant être respectées Modified Specifications to be complied with	Caractéristique/pièce libre (non homologuée) Spécifications devant être respectées Free characteristic/part (not homologated) Specifications to be complied with	Caractéristique et/ou Pièce homologuée Voir fiche *Homologated Characteristic and/or Part* See form

5. EQUIPEMENT ELECTRIQUE / *ELECTRICAL EQUIPMENT*

500	**GENERALITES / *GENERAL***				
	Faisceau & Fusibles Wiring loom & Fuses			Pas de restrictions supplémentaires. No additional restrictions.	
	Interrupteurs / commandes Circuit breakers / controls			Les interrupteurs électriques et les commandes fixées sur la colonne de direction peuvent être changés librement, en ce qui concerne leur destination, leur position ou leur nombre dans le cas d'accessoires supplémentaires. Circuit breakers and electrical controls fitted to the steering column may be freely changed vis-à-vis their use, position, or number in the case of additional accessories.	
501	**BATTERIES / *BATTERY***				
	Nombre Number			Une. One.	
	Type Type			Sèche. Dry.	
	Système électrique Electrical system			La tension maximale autorisée est de 16 Volts excepté pour le pilotage des injecteurs et le système d'éclairage (lampe à décharge, lampe à LED, …). The maximum voltage allowed is 16 Volts except for injector drive and lightning system (discharge lamp, LED lamp, …).	
	Emplacement Location			Si dans l'habitacle, la batterie doit être située en arrière de l'assise des sièges pilote ou copilote. If in the cockpit, the battery must be situated behind the base of the driver's or co-driver's seat.	

©2020-Fédération Internationale de l'Automobile-All rights reserved
Reproduction is prohibited unless FIA/ASN's prior written consent

ART.	DESIGNATION	CARACTERISTIQUE ET/OU PIECE DE LA VOITURE D'ORIGINE CONSERVEE : ORIGINAL CAR CHARACTERISTIC AND/OR PART RETAINED :		CARACTERISTIQUE ET/OU PIECE DE LA VOITURE D'ORIGINE REMPLACEE PAR : ORIGINAL CAR CHARACTERISTIC AND/OR PART REPLACED WITH :	
		Non modifiée Unmodified	Modifiée Spécifications devant être respectées Modified Specifications to be complied with	Caractéristique/pièce libre (non homologuée) Spécifications devant être respectées Free characteristic/part (not homologated) Specifications to be complied with	Caractéristique et/ou Pièce homologuée Voir fiche *Homologated Characteristic and/or Part* See form
	Fixation Fixation			Le système de fixation doit être capable de résister à une décélération de 25 g. The securing system must be able to withstand a deceleration of 25 g.	
	Couvercle isolant Insulating cover			Chaque batterie doit être fixée solidement et la borne positive doit être protégée. Each battery must be securely fixed and the positive terminal must be protected.	
502	**ALTERNATEUR / *ALTERNATOR***				
	Type et spécifications Type and specifications				VO valable pour 400/01 WRC VO valid for 400/01 WRC
	Système d'entrainement Drive system			Libre Free	
	Emplacement Location			Peut être déplacé mais doit rester dans leur emplacement d'origine (compartiment moteur etc…) May be moved but must remain in their original compartment (engine bay, etc…).	
503	**SYSTEME D'ECLAIRAGE / *LIGHTING SYSTEM***				
	Système d'éclairage Lighting system	Peut être conservé. May be retained.		Les appareils d'éclairage et de signalisation doivent être conformes aux règlements administratifs du pays de la compétition ou à la Convention Internationale sur la Circulation Routière. Les ampoules sont libres. Si un nouveau support de plaque d'immatriculation est prévu avec éclairage, le système original (support et éclairage) peut être retiré. All lighting and signalling devices must comply with the legal requirements of the country of the competition or with the International Convention on Road Traffic. The bulbs are free. If a new registration plate support is provided for with lighting, the original system (support and lighting) may be removed.	

©2020-Fédération Internationale de l'Automobile-All rights reserved
Reproduction is prohibited unless FIA/ASN's prior written consent

ART.	DESIGNATION	CARACTERISTIQUE ET/OU PIECE DE LA VOITURE D'ORIGINE CONSERVEE : ORIGINAL CAR CHARACTERISTIC AND/OR PART RETAINED :		CARACTERISTIQUE ET/OU PIECE DE LA VOITURE D'ORIGINE REMPLACEE PAR : ORIGINAL CAR CHARACTERISTIC AND/OR PART REPLACED WITH :	
		Non modifiée Unmodified	Modifiée Spécifications devant être respectées Modified Specifications to be complied with	Caractéristique/pièce libre (non homologuée) Spécifications devant être respectées Free characteristic/part (not homologated) Specifications to be complied with	Caractéristique et/ou Pièce homologuée Voir fiche *Homologated Characteristic and/or Part* See form
	Blocs phares et Blocs feux arrière Headlight units and Tail light units	Peuvent être conservés. May be retained.			400/01 WRC 400/01 WRC
	Blocs phares Headlight units	Peuvent être conservés. May be retained.			400/01 WRC 400/01 WRC
	Phares supplémentaires Additional headlights			Ils peuvent au besoin être montés par encastrement dans l'avant de la carrosserie ou dans la calandre, mais les ouvertures qui y seraient pratiquées à cet effet doivent être complètement obturées par les phares. Ils ne peuvent pas être utilisés en dehors des épreuves spéciales. Vus de l'avant, ils doivent être situés complètement en dessous du bord inférieure du parebrise. Ils doivent être montés de façon symétrique. Les carénages et supports ne doivent pas engendrer d'effet aérodynamique. Les phares supplémentaires ne doivent pas présenter d'arêtes vives ou autre danger (à l'appréciation des commissaires). They may, if necessary, be fitted in the front part of the coachwork or in the radiator grille, but such openings as needed in this case must be completely filled by the headlights. They must not be used outside special stages. They must be installed entirely below the lower edge of the windscreen when viewed from the front. They must be installed symmetrically. Any new housings or mounting system must not create any aerodynamic effect. The additional lights must not present any sharp edges or other hazards (to the judgement of the scrutineers).	

©2020-Fédération Internationale de l'Automobile-All rights reserved
Reproduction is prohibited unless FIA/ASN's prior written consent

ART.	DESIGNATION	CARACTERISTIQUE ET/OU PIECE DE LA VOITURE D'ORIGINE CONSERVEE : ORIGINAL CAR CHARACTERISTIC AND/OR PART RETAINED :		CARACTERISTIQUE ET/OU PIECE DE LA VOITURE D'ORIGINE REMPLACEE PAR : ORIGINAL CAR CHARACTERISTIC AND/OR PART REPLACED WITH :	
		Non modifiée Unmodified	Modifiée Spécifications devant être respectées Modified Specifications to be complied with	Caractéristique/pièce libre (non homologuée) Spécifications devant être respectées Free characteristic/part (not homologated) Specifications to be complied with	Caractéristique et/ou Pièce homologuée Voir fiche *Homologated Characteristic and/or Part* See form
504	**DEMARREUR / *STARTER***				
	Emplacement Location				400/01 WRC 400/01 WRC
	Marque et type Make and type			Pas de restrictions supplémentaires. No additional restrictions.	

©2020-Fédération Internationale de l'Automobile-All rights reserved
Reproduction is prohibited unless FIA/ASN's prior written consent

ART.	DESIGNATION	CARACTERISTIQUE ET/OU PIECE DE LA VOITURE D'ORIGINE CONSERVEE : ORIGINAL CAR CHARACTERISTIC AND/OR PART RETAINED :		CARACTERISTIQUE ET/OU PIECE DE LA VOITURE D'ORIGINE REMPLACEE PAR : ORIGINAL CAR CHARACTERISTIC AND/OR PART REPLACED WITH :	
		Non modifiée Unmodified	Modifiée Spécifications devant être respectées Modified Specifications to be complied with	Caractéristique/pièce libre (non homologuée) Spécifications devant être respectées Free characteristic/part (not homologated) Specifications to be complied with	Caractéristique et/ou Pièce homologuée Voir fiche *Homologated Characteristic and/or Part* See form

6. TRANSMISSION / *TRANSMISSION*

600	**GENERALITES / *GENERAL***				
	Réparation des pièces homologuées Repair of parts homologated				La réparation par soudure est autorisée pour les pièces de fonderie suivantes : Carters de boite de vitesses et de différentiel. La soudure doit être limitée strictement à la zone réparée, doit respecter la forme et ne doit pas modifier la fonction ou la performance de la pièce. It is possible to repair the following cast parts by welding : Gearbox and differential housings. The weld must be strictly limited to the repair area and must not change the shape, function or performance of the part.
601	**ROUES MOTRICES / *DRIVEN WHEELS***				
		Seules les voitures à 4 roues motrices sont autorisées. Only 4 wheel drive cars are allowed.			
602	**EMBRAYAGE / *CLUTCH***				
	Nombre Number			One. One.	
	Système de commande Control system			Hydraulique ou mécanique. L'embrayage doit être exclusivement actionné et contrôlé par le pied du pilote. La butée d'embrayage (roulement de désaccouplement de l'embrayage) est libre. Hydraulic or mechanic. The clutch must be exclusively operated and controlled by the foot of the driver. The clutch stop (clutch release bearing) is free.	
	Maitre-cylindre Master-cylinder				VO valable pour 400/01 WRC VO valid for 400/01 WRC

©2020-Fédération Internationale de l'Automobile-All rights reserved
Reproduction is prohibited unless FIA/ASN's prior written consent

ART.	DESIGNATION	CARACTERISTIQUE ET/OU PIECE DE LA VOITURE D'ORIGINE CONSERVEE : ORIGINAL CAR CHARACTERISTIC AND/OR PART RETAINED :		CARACTERISTIQUE ET/OU PIECE DE LA VOITURE D'ORIGINE REMPLACEE PAR : ORIGINAL CAR CHARACTERISTIC AND/OR PART REPLACED WITH :	
		Non modifiée Unmodified	Modifiée Spécifications devant être respectées Modified Specifications to be complied with	Caractéristique/pièce libre (non homologuée) Spécifications devant être respectées Free characteristic/part (not homologated) Specifications to be complied with	Caractéristique et/ou Pièce homologuée Voir fiche *Homologated Characteristic and/or Part* See form
	Réservoirs de liquide d'embrayage Clutch fluid tanks				VO valable pour 400/01 WRC Les réservoirs de liquide d'embrayage peuvent être fixés dans l'habitacle. Dans ce cas, ils doivent être fixés solidement et doivent être en matériau ignifugé ou être recouverts d'une protection étanche aux liquides et aux flammes. VO valid for 400/01 WRC The clutch fluid tanks may be fixed inside the cockpit. In that case, they must be securely fastened and must be made from a fireproof material or be protected by a leakproof and flameproof cover.
	Disques Discs			Diamètre minimum du disque : 183 mm. Les garnitures de friction doit avoir un diamètre extérieur d'au moins 181 mm. Nombre : maximum deux disques de friction. Type : céramétallique. Minimum diameter of the disc : 183 mm. The friction paddles must have an outside diameter of at least 181 mm. Number : maximum two friction discs. Type : cerametallic	
	Groupe de pression Pressure assembly				400/01 WRC 400/01 WRC
603	**BOITE DE VITESSES / *GEARBOX***				
	Emplacement Location				400/01 WRC 400/01 WRC
	Supports Supports				400/01 WRC 400/01 WRC
	Adaptateurs entre moteur et boite de vitesses (yc. tube de reprise de couple) Adapters between engine and gearbox (incl. torque tube)				400/01 WRC 400/01 WRC
	Carters Housings				400/01 WRC 400/01 WRC

©2020-Fédération Internationale de l'Automobile-All rights reserved
Reproduction is prohibited unless FIA/ASN's prior written consent

ART.	DESIGNATION	CARACTERISTIQUE ET/OU PIECE DE LA VOITURE D'ORIGINE CONSERVEE : ORIGINAL CAR CHARACTERISTIC AND/OR PART RETAINED :		CARACTERISTIQUE ET/OU PIECE DE LA VOITURE D'ORIGINE REMPLACEE PAR : ORIGINAL CAR CHARACTERISTIC AND/OR PART REPLACED WITH :	
		Non modifiée Unmodified	Modifiée Spécifications devant être respectées Modified Specifications to be complied with	Caractéristique/pièce libre (non homologuée) Spécifications devant être respectées Free characteristic/part (not homologated) Specifications to be complied with	Caractéristique et/ou Pièce homologuée Voir fiche *Homologated Characteristic and/or Part* See form
	Composants internes Internal parts				400/01 WRC 400/01 WRC
	Rapports Ratios				400/01 WRC 400/01 WRC
	Lubrification Lubrication			Pour permettre le montage de capteur de température des lubrifiants (boîte de vitesses, boîtier de différentiel, etc.), il est permis de percer des trous ou de réaliser des orifices filetés d'un diamètre maximum de 14 mm dans les carters respectifs. Lubrification : Par barbotage ou sous pression alimentée par une pompe mono-étage. Pompes multi-étages et réservoirs d'huile externes interdits. Tuyaux internes autorisés. In order to allow the fitting of lubrication temperature sensors (gearbox, differential casing, etc.), holes or threaded orifices of a maximum diameter of 14 mm may be made in the respective casings. Lubrication : By splashing or pressure fed from a single stage pump. Multi stages pumps and external oil tanks forbidden. Internal hoses authorised.	
	Refroidissement d'huile - Radiateur Oil cooling - Radiator			Radiateurs d'huile autorisés. Oil radiators authorised.	
	Ventilateurs pour refroidir le radiateur Fans for cooling the radiator				VO valable pour 400/01 WRC VO valid for 400/01 WRC

©2020-Fédération Internationale de l'Automobile-All rights reserved
Reproduction is prohibited unless FIA/ASN's prior written consent

ART.	DESIGNATION	CARACTERISTIQUE ET/OU PIECE DE LA VOITURE D'ORIGINE CONSERVEE : ORIGINAL CAR CHARACTERISTIC AND/OR PART RETAINED :		CARACTERISTIQUE ET/OU PIECE DE LA VOITURE D'ORIGINE REMPLACEE PAR : ORIGINAL CAR CHARACTERISTIC AND/OR PART REPLACED WITH :	
		Non modifiée Unmodified	Modifiée Spécifications devant être respectées Modified Specifications to be complied with	Caractéristique/pièce libre (non homologuée) Spécifications devant être respectées Free characteristic/part (not homologated) Specifications to be complied with	Caractéristique et/ou Pièce homologuée Voir fiche *Homologated Characteristic and/or Part* See form
	Systèmes de changement de vitesses assisté Power assisted gearshift control Palettes Paddles Réservoir Tank				400/01 WRC 400/01 WRC VO valable pour 400/01 WRC VO valid for 400/01 WRC VO valable pour 400/01 WRC VO valid for 400/01 WRC
	Commande de changement de rapport par liaison mécanique directe Gearshift control by direct mechanical linkage				VO valable pour 400/01 WRC VO valid for 400/01 WRC
605	**DIFFERENTIEL & COUPLE FINAL / *DIFFERENTIAL & FINAL DRIVE***				
	Supports Supports				400/01 WRC 400/01 WRC
	Carters Housings				400/01 WRC 400/01 WRC
	Différentiel avant et arrière / Composants internes Front and rear differential / Internal parts Rapport Ratio				400/01 WRC Le nombre et le type de disques sont libres. Les disques en matériau composites sont autorisés 400/01 WRC The number and the type of the plates are free. Discs in composite material are authorised 400/01 WRC 400/01 WRC
	Différentiel central Centre differential				400/01 WRC Le nombre et le type de disques sont libres. Les disques en matériau composites sont autorisés 400/01 WRC The number and the type of the plates are free. Discs in composite material are authorised

©2020-Fédération Internationale de l'Automobile-All rights reserved
Reproduction is prohibited unless FIA/ASN's prior written consent

ART.	DESIGNATION	CARACTERISTIQUE ET/OU PIECE DE LA VOITURE D'ORIGINE CONSERVEE : ORIGINAL CAR CHARACTERISTIC AND/OR PART RETAINED :		CARACTERISTIQUE ET/OU PIECE DE LA VOITURE D'ORIGINE REMPLACEE PAR : ORIGINAL CAR CHARACTERISTIC AND/OR PART REPLACED WITH :	
		Non modifiée Unmodified	Modifiée Spécifications devant être respectées Modified Specifications to be complied with	Caractéristique/pièce libre (non homologuée) Spécifications devant être respectées Free characteristic/part (not homologated) Specifications to be complied with	Caractéristique et/ou Pièce homologuée Voir fiche *Homologated Characteristic and/or Part* See form
	Lubrification / Differentiel arrière Lubrication / Rear differential			Pour permettre le montage de capteur de température des lubrifiants (boîte de vitesses, boîtier de différentiel, etc.), il est permis de percer des trous ou de réaliser des orifices filetés d'un diamètre maximum de 14 mm dans les carters respectifs. Lubrification : Par barbotage ou sous pression alimentée par une pompe mono-étage. Pompes multi-étages et réservoirs d'huile externes interdits. Tuyaux internes autorisés. In order to allow the fitting of lubrication temperature sensors (gearbox, differential casing, etc.), holes or threaded orifices of a maximum diameter of 14 mm may be made in the respective casings. Lubrication : By splashing or pressure fed from a single stage pump. Multi stages pumps and external oil tanks forbidden. Internal hoses authorised.	
	Refroidissement d'huile - Radiateur Oil cooling - Radiator Ventilateurs pour refroidir le radiateur Fans for cooling the radiator Réservoir Tank			Radiateurs d'huile autorisés. Oil radiators authorised.	 VO valable pour 400/01 WRC VO valid for 400/01 WRC VO valable pour 400/01 WRC VO valid for 400/01 WRC
606	**ARBRES / *SHAFTS***				
	Longitudinal Longitudinal (propshaft) Support Support				400/01 WRC 400/01 WRC 400/01 WRC 400/01 WRC
	Transversaux (entre différentiel et roues) Transverse (drive shafts) (between diff. and wheels)				VO valable pour 400/01 WRC, seule la longueur des arbres longitudinaux et transversaux est libre. VO valid for 400/01 WRC, Only the length of the longitudinal and transverse shafts is free.

©2020-Fédération Internationale de l'Automobile-All rights reserved
Reproduction is prohibited unless FIA/ASN's prior written consent

ART.	DESIGNATION	CARACTERISTIQUE ET/OU PIECE DE LA VOITURE D'ORIGINE CONSERVEE : ORIGINAL CAR CHARACTERISTIC AND/OR PART RETAINED :		CARACTERISTIQUE ET/OU PIECE DE LA VOITURE D'ORIGINE REMPLACEE PAR : ORIGINAL CAR CHARACTERISTIC AND/OR PART REPLACED WITH :	
		Non modifiée Unmodified	Modifiée Spécifications devant être respectées Modified Specifications to be complied with	Caractéristique/pièce libre (non homologuée) Spécifications devant être respectées Free characteristic/part (not homologated) Specifications to be complied with	Caractéristique et/ou Pièce homologuée Voir fiche *Homologated Characteristic and/or Part* See form

7. ESSIEUX - SUSPENSIONS / *AXLES - SUSPENSIONS*

700	GENERALITES / *GENERAL*				
	Réparation des pièces homologuées Repair of parts homologated				La réparation par soudure est autorisée pour les pièces suivantes : Porte-moyeu et pièces de liaison entre porte-moyeu et triangle. La soudure doit être limitée strictement à la zone réparée, doit respecter la forme et ne doit pas modifier la fonction ou la performance de la pièce. It is possible to repair the following parts by welding : Hubcarriers and connecting parts between the hubcarrier and the wishbone. The weld must be strictly limited to the repair area and must not change the shape, function or performance of the part.
	Principe Cinématique Géométrie (position des centres d'articulations) Kinematic Principle Geometry (position of pivot points)				400/01 WRC 400/01 WRC
	Articulations (triangles/bras et pièces de suspension) Joints (wishbones/links and suspension parts)			Caoutchouc, rotules, paliers lisses, roulements (billes, rouleaux, aiguille) Rubber, ball joint, plain bearing, bearings (ball, roller, needle)	
	Hauteur de caisse Ride height			Tout réglage depuis l'habitacle est interdit. Adjustment from the cockpit is forbidden.	

©2020-Fédération Internationale de l'Automobile-All rights reserved
Reproduction is prohibited unless FIA/ASN's prior written consent

ART.	DESIGNATION	CARACTERISTIQUE ET/OU PIECE DE LA VOITURE D'ORIGINE CONSERVEE : ORIGINAL CAR CHARACTERISTIC AND/OR PART RETAINED :		CARACTERISTIQUE ET/OU PIECE DE LA VOITURE D'ORIGINE REMPLACEE PAR : ORIGINAL CAR CHARACTERISTIC AND/OR PART REPLACED WITH :	
		Non modifiée Unmodified	Modifiée Spécifications devant être respectées Modified Specifications to be complied with	Caractéristique/pièce libre (non homologuée) Spécifications devant être respectées Free characteristic/part (not homologated) Specifications to be complied with	Caractéristique et/ou Pièce homologuée Voir fiche *Homologated Characteristic and/or Part* See form
701	**PIECES D'ESSIEUX / *AXLE PARTS***				
	Berceau **avant** (traverse) pour le montage des triangles, des bras et des pièces de suspension **Front** subframe (cross member) for the mounting of wishbones, links and suspension parts				400/01 WRC 400/01 WRC
	Berceau **arrière** (traverse) pour le montage des triangles, des bras et des pièces de suspension **Rear** subframe (cross members) for the mounting of wishbones, links and suspension parts				400/01 WRC 400/01 WRC
	Fixations des berceaux (traverses) à la coque Mountings of the subframes (cross members) to the bodyshell			Le renforcement des points d'ancrage est autorisé par adjonction de matériau à condition qu'il s'agisse d'un matériau épousant la forme d'origine et en contact avec celle-ci. The reinforcement of anchorage points with additional material is authorised on condition that material following the original shape and in contact with it is used.	
	Porte moyeux Hubcarriers				400/01 WRC 400/01 WRC
	Moyeux de roue Wheel hubs				400/01 WRC 400/01 WRC
	Roulements de roue Wheel bearings			Le diamètre de la bague intérieure des roulements de roues doit être d'un maximum de 100 mm The diameter of the inner bearing of the wheel bearings must be 100 mm maximum	

©2020-Fédération Internationale de l'Automobile-All rights reserved
Reproduction is prohibited unless FIA/ASN's prior written consent

ART.	DESIGNATION	CARACTERISTIQUE ET/OU PIECE DE LA VOITURE D'ORIGINE CONSERVEE : ORIGINAL CAR CHARACTERISTIC AND/OR PART RETAINED :		CARACTERISTIQUE ET/OU PIECE DE LA VOITURE D'ORIGINE REMPLACEE PAR : ORIGINAL CAR CHARACTERISTIC AND/OR PART REPLACED WITH :	
		Non modifiée Unmodified	Modifiée Spécifications devant être respectées Modified Specifications to be complied with	Caractéristique/pièce libre (non homologuée) Spécifications devant être respectées Free characteristic/part (not homologated) Specifications to be complied with	Caractéristique et/ou Pièce homologuée Voir fiche *Homologated Characteristic and/or Part* See form
	Pièces de liaison entre porte-moyeu et triangle Connecting parts between the hubcarrier and the wishbone				VO valable pour 400/01 WRC VO valid for 400/01 WRC
	Triangles et bras **avant** **Front** wishbones and links				400/01 WRC 400/01 WRC
	Triangles et bras **arrière** **Rear** wishbones and links				400/01 WRC 400/01 WRC
702	**SUSPENSION - RESSORTS / *SUSPENSION - SPRINGS***				
	Ressorts Springs			Le matériau et les dimensions des ressorts principaux sont libres (mais non le type). Un ressort hélicoïdal peut être changé pour deux ressorts ou plus du même type, concentriques ou en série, à condition qu'ils puissent être installés sans modification autre que celles spécifiées dans cet article. The material and main spring dimensions are free (but not the type). A coil spring may be replaced with two or more springs of the same type, concentric or in series, provided that they can be fitted without any modifications other than those specified in this article.	
	Coupelles de ressorts Spring seats			La forme, les dimensions et le matériau sont libres. Elles peuvent être rendues réglables ou ajustables, y compris par adjonction de matière. Les éléments empêchant le déplacement des ressorts par rapport à leurs points de fixation sont autorisés. The shape, dimensions and material are free. They may be made adjustable even if this includes the adjunction of material. Parts for preventing the springs from moving from their mounting points are authorised.	

©2020-Fédération Internationale de l'Automobile-All rights reserved
Reproduction is prohibited unless FIA/ASN's prior written consent

ART.	DESIGNATION	CARACTERISTIQUE ET/OU PIECE DE LA VOITURE D'ORIGINE CONSERVEE : ORIGINAL CAR CHARACTERISTIC AND/OR PART RETAINED :		CARACTERISTIQUE ET/OU PIECE DE LA VOITURE D'ORIGINE REMPLACEE PAR : ORIGINAL CAR CHARACTERISTIC AND/OR PART REPLACED WITH :	
		Non modifiée Unmodified	Modifiée Spécifications devant être respectées Modified Specifications to be complied with	Caractéristique/pièce libre (non homologuée) Spécifications devant être respectées Free characteristic/part (not homologated) Specifications to be complied with	Caractéristique et/ou Pièce homologuée Voir fiche *Homologated Characteristic and/or Part* See form
706	**SUSPENSION - STABILISATEURS (BARRES ANTI-ROULIS) / *SUSPENSION - STABILISERS (ANTIROLL BARS)***				
	Barres anti-roulis Antiroll bars				VO valable pour 400/01 WRC Le diamètre est libre. Tout réglage depuis l'habitacle est interdit. En aucun cas, les barres anti-roulis ne doivent être connectés entre elles. Les barres anti-roulis doivent être de type purement mécanique (aucun élément de type hydraulique ne peut être connecté à la barre anti-roulis ou à l'un de ses composants). VO valid for 400/01 WRC The diameter is free. Adjustment from the cockpit is forbidden. Under no circumstances may the antiroll bars be connected to one another. The antiroll bars must be of a purely mechanical type (no part that is of a hydraulic type may be connected to the antiroll bar or to one of its components).
	Ancrages sur la coque Mountings to the bodyshell				400/01 WRC 400/01 WRC
	Paliers Bearings			Les paliers (articulation de la barre sur la coque) sont libres à condition de pouvoir se monter sur les ancrages homologués. The bearings (bar joints on the bodyshell) are free provided they are able to be fitted on the homologated mountings.	
707	**SUSPENSION - AMORTISSEURS / *SUSPENSION - SHOCK ABSORBERS***				
	Jambes de forces McPherson McPherson strut assembly				VO valable pour 400/01 WRC VO valid for 400/01 WRC
	Platines supérieures de suspension avant et arrière Front and rear suspension top mounts				VO valable pour 400/01 WRC VO valid for 400/01 WRC

©2020-Fédération Internationale de l'Automobile-All rights reserved
Reproduction is prohibited unless FIA/ASN's prior written consent

ART.	DESIGNATION	CARACTERISTIQUE ET/OU PIECE DE LA VOITURE D'ORIGINE CONSERVEE : ORIGINAL CAR CHARACTERISTIC AND/OR PART RETAINED :		CARACTERISTIQUE ET/OU PIECE DE LA VOITURE D'ORIGINE REMPLACEE PAR : ORIGINAL CAR CHARACTERISTIC AND/OR PART REPLACED WITH :	
		Non modifiée Unmodified	Modifiée Spécifications devant être respectées Modified Specifications to be complied with	Caractéristique/pièce libre (non homologuée) Spécifications devant être respectées Free characteristic/part (not homologated) Specifications to be complied with	Caractéristique et/ou Pièce homologuée Voir fiche *Homologated Characteristic and/or Part* See form
	Amortisseurs…				VO valable pour 400/01 WRC Un seul amortisseur par roue est autorisé. La vérification du principe de fonctionnement des amortisseurs doit être effectuée de la façon suivante : Une fois les ressorts et/ou les barres de torsion démontés, le véhicule doit s'affaisser jusqu'aux butées de fin de course en moins de 5 minutes. Les amortisseurs à gaz sont considérés à l'égard de leur principe de fonctionnement comme des amortisseurs hydrauliques. Si les amortisseurs possèdent des réserves de fluide séparées et qu'elles se trouvent dans l'habitacle, ou dans le coffre si celui-ci n'est pas séparé de l'habitacle, elles doivent être fixées solidement et recouvertes d'une protection. Un limiteur de débattement peut être ajouté. Un seul câble par roue est autorisé et sa seule fonction doit être de limiter la course de la roue lorsque l'amortisseur est en position de détente.
	Shock absorbers…				VO valid for 400/01 WRC Only one shock absorber per wheel is authorised. The checking of the operating principle of the shock absorbers must be carried out as follows : Once the springs and/or the torsion bars are removed, the vehicle must sink down to the bump stops in less than 5 minutes. With regard to their principle of operation, gas-filled shock absorbers are considered as hydraulic shock absorbers. If the shock absorbers have separate fluid reserves located in the cockpit, or in the boot if this is not separated from the cockpit, these must be strongly fixed and must have a protection. A suspension travel limiter may be added. Only one cable per wheel is allowed, and its sole function must be to limit the travel of the wheel when the shock absorber is not compressed.

©2020-Fédération Internationale de l'Automobile-All rights reserved
Reproduction is prohibited unless FIA/ASN's prior written consent

ART.	DESIGNATION	CARACTERISTIQUE ET/OU PIECE DE LA VOITURE D'ORIGINE CONSERVEE : ORIGINAL CAR CHARACTERISTIC AND/OR PART RETAINED :		CARACTERISTIQUE ET/OU PIECE DE LA VOITURE D'ORIGINE REMPLACEE PAR : ORIGINAL CAR CHARACTERISTIC AND/OR PART REPLACED WITH :	
		Non modifiée Unmodified	Modifiée Spécifications devant être respectées Modified Specifications to be complied with	Caractéristique/pièce libre (non homologuée) Spécifications devant être respectées Free characteristic/part (not homologated) Specifications to be complied with	Caractéristique et/ou Pièce homologuée Voir fiche *Homologated Characteristic and/or Part* See form
	…Amortisseurs …Shock absorbers				Interdit : • Fluide d'une densité supérieure à 1 g/cm³. • Réglage depuis l'habitacle. • Toute interconnexion, de quelque nature que ce soit (les amortisseurs doivent être indépendants les uns des autres). • Systèmes de refroidissement par eau. Forbidden : • Fluid with a density over 1 g/cm³. • Adjustment from the cockpit. • Any interconnection, whatever its kind (shock absorbers must be independent from one another). • Water cooling systems.

©2020-Fédération Internationale de l'Automobile-All rights reserved
Reproduction is prohibited unless FIA/ASN's prior written consent

ART.	DESIGNATION	CARACTERISTIQUE ET/OU PIECE DE LA VOITURE D'ORIGINE CONSERVEE : ORIGINAL CAR CHARACTERISTIC AND/OR PART RETAINED :		CARACTERISTIQUE ET/OU PIECE DE LA VOITURE D'ORIGINE REMPLACEE PAR : ORIGINAL CAR CHARACTERISTIC AND/OR PART REPLACED WITH :	
		Non modifiée Unmodified	Modifiée Spécifications devant être respectées Modified Specifications to be complied with	Caractéristique/pièce libre (non homologuée) Spécifications devant être respectées Free characteristic/part (not homologated) Specifications to be complied with	Caractéristique et/ou Pièce homologuée Voir fiche *Homologated Characteristic and/or Part* See form

8. TRAIN ROULANT / *RUNNING GEAR*

801	ROUES ET PNEUMATIQUES / *WHEELS AND TYRES*				
	Roues			Dimensions des 4 roues : identiques Construction : Mono pièce. Des inserts métalliques sont autorisés pour le passage du couple à la roue. Les roues complètes sont libres à condition de pouvoir se loger dans la carrosserie d'origine, c'est-à-dire que la partie supérieure de la roue complète, située verticalement au-dessus du centre du moyeu, doit être couverte par la carrosserie lorsque la mesure est effectuée verticalement. Les fixations de roues par boulons peuvent être changées librement en fixations par goujons et écrous.	
	Wheels			Dimensions of the 4 wheels : identical. Construction : Single unit. Metal inserts are allowed for the passage of the drive to the wheel. Complete wheels are free provided that they may be housed within the original bodywork; this means that the upper part of the complete wheel, located vertically over the wheel hub centre, must be covered by the bodywork when measured vertically. Wheel fixations by bolts may be freely changed to fixations by pins and nuts.	
	Conception			Les enjoliveurs sont interdits. Les extracteurs d'air ajoutés sur les roues sont interdits. Les protections de moyeux et d'écrous sont autorisées.	
	Design			Wheel trims are forbidden. The fitting of air extractors on the wheels is prohibited. Hub and nut protections are permitted.	

©2020-Fédération Internationale de l'Automobile-All rights reserved
Reproduction is prohibited unless FIA/ASN's prior written consent

ART.	DESIGNATION	CARACTERISTIQUE ET/OU PIECE DE LA VOITURE D'ORIGINE CONSERVEE : ORIGINAL CAR CHARACTERISTIC AND/OR PART RETAINED :		CARACTERISTIQUE ET/OU PIECE DE LA VOITURE D'ORIGINE REMPLACEE PAR : ORIGINAL CAR CHARACTERISTIC AND/OR PART REPLACED WITH :	
		Non modifiée Unmodified	Modifiée Spécifications devant être respectées Modified Specifications to be complied with	Caractéristique/pièce libre (non homologuée) Spécifications devant être respectées Free characteristic/part (not homologated) Specifications to be complied with	Caractéristique et/ou Pièce homologuée Voir fiche *Homologated Characteristic and/or Part* See form
	Dimensions et poids Dimensions and weight			Les jantes doivent obligatoirement être construites en matériau coulé. Les jantes forgées et les jantes construites par fluo-tournage sont interdites. Matériau : alliage aluminium ou magnésium. • Pour les Rallyes sur terre, seules les jantes de 7'' x 15'' sont autorisées et le poids minimum d'une jante est de 8.6 kg. • Pour les Rallyes sur asphalte, seules les jantes de 8" x 18" sont autorisées et le poids minimum d'une jante est de 8.9 kg. Rims must imperatively be made from cast material. Forged rims and rims manufactured using flow forming process are forbidden. Material : magnesium or aluminium alloy. • For gravel rallies, only 7'' x 15'' rims are authorised and the minimum weight of a rim is 8.6 kg. • For asphalt rallies, only 8" x 18" rims are authorised and the minimum weight of an rim is 8.9 kg.	
	Roues complètes Complete wheels			En aucun cas, l'assemblage "jantes / pneumatiques" ne doit excéder 9" de largeur et 650 mm de diamètre. Under no circumstances may the "rims / tyres" assembly exceed a width of 9" and a diameter of 650 mm.	
	Elargisseurs de voies Track extenders			Pas de restrictions supplémentaires Pas de restrictions supplémentaires	
	Cric / Pistolet à roue Jack / wheel gun			Le cric doit fonctionner exclusivement manuellement (actionné soit par le pilote, soit par le copilote), c'est-à-dire sans l'aide d'un système équipé d'une source d'énergie hydraulique, pneumatique ou électrique. Le pistolet à roue ne doit pas permettre de démonter plus d'un écrou à la fois. The jack must be operated exclusively by hand (either by the driver, or by the co-driver), i.e. without the help of a system equipped with a hydraulic, pneumatic or electric energy source. The wheel gun must not allow the removal of more than one nut at a time.	

©2020-Fédération Internationale de l'Automobile-All rights reserved
Reproduction is prohibited unless FIA/ASN's prior written consent

ART.	DESIGNATION	CARACTERISTIQUE ET/OU PIECE DE LA VOITURE D'ORIGINE CONSERVEE : ORIGINAL CAR CHARACTERISTIC AND/OR PART RETAINED :		CARACTERISTIQUE ET/OU PIECE DE LA VOITURE D'ORIGINE REMPLACEE PAR : ORIGINAL CAR CHARACTERISTIC AND/OR PART REPLACED WITH :	
		Non modifiée Unmodified	Modifiée Spécifications devant être respectées Modified Specifications to be complied with	Caractéristique/pièce libre (non homologuée) Spécifications devant être respectées Free characteristic/part (not homologated) Specifications to be complied with	Caractéristique et/ou Pièce homologuée Voir fiche *Homologated Characteristic and/or Part* See form
	Pression et température des pneumatiques Tyre pressure and temperature			L'utilisation de tout dispositif permettant au pneumatique de conserver ses performances avec une pression interne égale ou inférieure à la pression atmosphérique est interdite. L'intérieur du pneumatique (espace compris entre la jante et la partie interne du pneumatique) ne doit être rempli que par de l'air. Tout système de régulation de pression est interdit. Pour les Rallyes sur asphalte uniquement : Les capteurs pour mesurer la pression et la température lorsque la voiture se déplace sont autorisés. The use of any device allowing a tyre to conserve its performances with a pressure equal to or lower than atmospheric pressure is prohibited. The inside of the tyre (the space included between the rim and the inside of the tyre) may only be filled with air. Any system allowing the car to be driven without pressure in the tyres is forbidden. Any pressure regulation system is forbidden. For asphalt rallies only : Sensors for measuring the pressure and the temperature when the car is in motion are allowed.	
802	**ROUE DE SECOURS / *SPARE WHEEL***				
	Roues de secours Spare wheels			La (les) roue(s) de secours n'est (ne sont) pas obligatoire(s). Elles doivent être solidement fixées dans l'habitacle (le centre de la roue de secours doit être en arrière du siège du pilote et du siège du copilote) ou dans le coffre à bagages. Spare wheel(s) is (are) not compulsory. They must be securely fixed in the cockpit (the centre of the spare wheel must be behind the driver seat and the codriver seat) or in the lugguage compartment.	

©2020-Fédération Internationale de l'Automobile-All rights reserved
Reproduction is prohibited unless FIA/ASN's prior written consent

ART.	DESIGNATION	CARACTERISTIQUE ET/OU PIECE DE LA VOITURE D'ORIGINE CONSERVEE : ORIGINAL CAR CHARACTERISTIC AND/OR PART RETAINED :		CARACTERISTIQUE ET/OU PIECE DE LA VOITURE D'ORIGINE REMPLACEE PAR : ORIGINAL CAR CHARACTERISTIC AND/OR PART REPLACED WITH :	
		Non modifiée Unmodified	Modifiée Spécifications devant être respectées Modified Specifications to be complied with	Caractéristique/pièce libre (non homologuée) Spécifications devant être respectées Free characteristic/part (not homologated) Specifications to be complied with	Caractéristique et/ou Pièce homologuée Voir fiche *Homologated Characteristic and/or Part* See form
803	**FREINS / *BRAKES***				
	Système de freinage Braking system			Il doit être conforme à l'Article 253-4. L'alliage de titane est autorisé pour les raccords rapides du circuit de freinage. It must comply with Article 253-4. Titanium alloy is permitted for quick release connectors of the braking circuit.	
	Canalisations de freins Brake lines			Elles doivent être conformes à l'Article 253-3. They must comply with Article 253-3.	
	Maitre-cylindre Master-cylinder				VO valable pour 400/01 WRC VO valid for 400/01 WRC
	Réservoirs de liquide de frein Brake fluid tanks				VO valable pour 400/01 WRC Les réservoirs de liquide de frein peuvent être fixés dans l'habitacle. Dans ce cas, ils doivent être fixés solidement et doivent être en matériau ignifugé ou être recouverts d'une protection étanche aux liquides et aux flammes. VO valid for 400/01 WRC The brake fluid tanks may be fixed inside the cockpit. In that case, they must be securely fastened and must be made from a fireproof material or be protected by a leakproof and flameproof cover.
	Assistance de freinage (Servo) Power brake (Servo)		Peut être déconnecté, retiré ou remplacé par le kit homologué en Variante Option (VO). May be disconnected, removed or replaced with the kit homologated in Option Variant (VO).		VO valable pour 400/01 WRC VO valid for 400/01 WRC
	Système anti-blocage de freins (ABS) Anti-lock braking system (ABS)		Interdit Forbidden		

©2020-Fédération Internationale de l'Automobile-All rights reserved
Reproduction is prohibited unless FIA/ASN's prior written consent

ART.	DESIGNATION	CARACTERISTIQUE ET/OU PIECE DE LA VOITURE D'ORIGINE CONSERVEE : ORIGINAL CAR CHARACTERISTIC AND/OR PART RETAINED :		CARACTERISTIQUE ET/OU PIECE DE LA VOITURE D'ORIGINE REMPLACEE PAR : ORIGINAL CAR CHARACTERISTIC AND/OR PART REPLACED WITH :	
		Non modifiée Unmodified	Modifiée Spécifications devant être respectées Modified Specifications to be complied with	Caractéristique/pièce libre (non homologuée) Spécifications devant être respectées Free characteristic/part (not homologated) Specifications to be complied with	Caractéristique et/ou Pièce homologuée Voir fiche *Homologated Characteristic and/or Part* See form
	Dispositif de réglage de la répartition de freinage entre les essieux avant et arrière Brake balance adjusting device between the front and rear axles				VO valable pour 400/01 WRC Peut être monté dans l'habitacle. Peut être ajustée par le pilote. Un seul système peut être actionné par le pilote assis normalement et avec ses ceintures de sécurité attachées. VO valid for 400/01 WRC May be mounted in the cockpit. May adjusted by the driver. Only one system may be actuated by the driver when seated in racing conditions.
	Etriers de frein Brake callipers				Un par roue. 400/01 WRC Système de refroidissement par liquide pour les étriers arrière : Le réservoir et la pompe peuvent être montés dans le coffre. Dans ce cas, ils doivent être fixés solidement et doivent être en matériau ignifugé ou être recouverts d'une protection étanche aux liquides et aux flammes. One per wheel. 400/01 WRC Liquid cooling system for rear callipers : The tank and the pump may be mounted in the boot. In that case, they must be securely fastened and must be made from a fireproof material or be protected by a leakproof and flameproof cover.
	Entretoises de montage Mounting spacers				VO valable pour 400/01 WRC VO valid for 400/01 WRC
	Disques de frein Brake discs				VO valable pour 400/01 WRC One per wheel. VO valid for 400/01 WRC One per wheel.
	Bols de disques Disc bells				VO valable pour 400/01 WRC VO valid for 400/01 WRC
	Garniture de freins Brake linings			Libre Free	

©2020-Fédération Internationale de l'Automobile-All rights reserved
Reproduction is prohibited unless FIA/ASN's prior written consent

ART.	DESIGNATION	CARACTERISTIQUE ET/OU PIECE DE LA VOITURE D'ORIGINE CONSERVEE : ORIGINAL CAR CHARACTERISTIC AND/OR PART RETAINED :		CARACTERISTIQUE ET/OU PIECE DE LA VOITURE D'ORIGINE REMPLACEE PAR : ORIGINAL CAR CHARACTERISTIC AND/OR PART REPLACED WITH :	
		Non modifiée Unmodified	Modifiée Spécifications devant être respectées Modified Specifications to be complied with	Caractéristique/pièce libre (non homologuée) Spécifications devant être respectées Free characteristic/part (not homologated) Specifications to be complied with	Caractéristique et/ou Pièce homologuée Voir fiche *Homologated Characteristic and/or Part* See form
	Dispositif raclant la boue Device for scraping the mud			Un dispositif raclant la boue déposée sur les disques et / ou les roues peut être ajouté A device for scraping away the mud which collects on the brake discs and / or the wheels may be added.	
	Pare-pierre pour protéger les freins Stone screens to protect the brakes				VO valable pour 400/01 WRC VO valid for 400/01 WRC
	Refroidissement des freins / air Brake cooling / air				VO valable pour 400/01 WRC VO valid for 400/01 WRC
	Refroidissement des freins / liquide Brake cooling / liquid				400/01 WRC 400/01 WRC
	Frein de stationnement Parking brake		Il peut être supprimé. It may be removed.		
	Frein à main Hand brake Emplacement Location				VO valable pour 400/01 WRC VO valid for 400/01 WRC VO valable pour 400/01 WRC VO valid for 400/01 WRC
804	**DIRECTION / *STEERING***				
	Roues directrices Wheel steering	La liaison entre le conducteur et les roues doit être mécanique et continue. 4 roues directrices interdites. The link between the driver and the wheels must be mechanical and continuous. 4-wheel steering prohibited.			
	Mécanisme de direction Steering mechanism				400/01 WRC 400/01 WRC

©2020-Fédération Internationale de l'Automobile-All rights reserved
Reproduction is prohibited unless FIA/ASN's prior written consent

ART.	DESIGNATION	CARACTERISTIQUE ET/OU PIECE DE LA VOITURE D'ORIGINE CONSERVEE : ORIGINAL CAR CHARACTERISTIC AND/OR PART RETAINED :		CARACTERISTIQUE ET/OU PIECE DE LA VOITURE D'ORIGINE REMPLACEE PAR : ORIGINAL CAR CHARACTERISTIC AND/OR PART REPLACED WITH :	
		Non modifiée Unmodified	Modifiée Spécifications devant être respectées Modified Specifications to be complied with	Caractéristique/pièce libre (non homologuée) Spécifications devant être respectées Free characteristic/part (not homologated) Specifications to be complied with	Caractéristique et/ou Pièce homologuée Voir fiche *Homologated Characteristic and/or Part* See form
	Biellettes de direction Articulations de direction				VO valable pour 400/01 WRC
	Steering rods Steering joints				VO valid for 400/01 WRC
	Pièces de connexion				VO valable pour 400/01 WRC
	Connecting parts				VO valid for 400/01 WRC
	Leviers de direction (fixé sur porte-moyeu)				VO valable pour 400/01 WRC
	Steering brackets (fitted on hubcarrier)				VO valid for 400/01 WRC
	Colonne de direction				400/01 WRC
	Steering column				400/01 WRC
	Support				400/01 WRC ou VO valable pour 400/01 WRC
	Support				400/01 WRC or VO valid for 400/01 WRC
	Inversion du côté de conduite				VO valable pour 400/01 WRC
	Inversion of the driving side				VO valid for 400/01 WRC
	Volant de direction			Il doit être démontable de la colonne de direction par un mécanisme de déverrouillage rapide. Ce mécanisme doit être un moyeu concentrique à l'axe du volant, de couleur jaune et installé sur la colonne de direction derrière le volant. Le déverrouillage doit s'opérer en tirant sur le moyeu suivant l'axe du volant. Des boutons poussoir et des interrupteurs peuvent être installés.	
	Steering wheel			It must be removable from the steering column through a quick release mechanism. This mechanism must consist of a flange concentric to the steering wheel axis, coloured yellow and installed on the steering column behind the steering wheel. The release must be operated by pulling the flange along the steering wheel axis. Push buttons and switches may be fitted.	

©2020-Fédération Internationale de l'Automobile-All rights reserved
Reproduction is prohibited unless FIA/ASN's prior written consent

ART.	DESIGNATION	CARACTERISTIQUE ET/OU PIECE DE LA VOITURE D'ORIGINE CONSERVEE : ORIGINAL CAR CHARACTERISTIC AND/OR PART RETAINED :		CARACTERISTIQUE ET/OU PIECE DE LA VOITURE D'ORIGINE REMPLACEE PAR : ORIGINAL CAR CHARACTERISTIC AND/OR PART REPLACED WITH :	
		Non modifiée Unmodified	Modifiée Spécifications devant être respectées Modified Specifications to be complied with	Caractéristique/pièce libre (non homologuée) Spécifications devant être respectées Free characteristic/part (not homologated) Specifications to be complied with	Caractéristique et/ou Pièce homologuée Voir fiche *Homologated Characteristic and/or Part* See form
	Assistance de direction Power steering				VO valable pour 400/01 WRC Emplacement : La position (dans le compartiment moteur) d'une pompe d'assistance hydraulique est libre. VO valid for 400/01 WRC Location : The position (in the engine compartment) of a hydraulic power-steering pump is free.
	Support de pompe Pump support			Conception libre. Free design.	
	Poulie d'entrainement Driving pulley			La poulie d'entraînement est libre. The driving pulley is free.	
	Refroidissement d'huile Oil cooling			Les radiateurs d'huile ainsi qu'un système de circulation d'huile sans générer de pression sont autorisés Oil radiators, as well as a system for circulating the oil without generating pressure, are authorised.	
	Réservoir Tank				VO valable pour 400/01 WRC VO valid for 400/01 WRC

©2020-Fédération Internationale de l'Automobile-All rights reserved
Reproduction is prohibited unless FIA/ASN's prior written consent

ART.	DESIGNATION	CARACTERISTIQUE ET/OU PIECE DE LA VOITURE D'ORIGINE CONSERVEE : ORIGINAL CAR CHARACTERISTIC AND/OR PART RETAINED :		CARACTERISTIQUE ET/OU PIECE DE LA VOITURE D'ORIGINE REMPLACEE PAR : ORIGINAL CAR CHARACTERISTIC AND/OR PART REPLACED WITH :	
		Non modifiée Unmodified	Modifiée Spécifications devant être respectées Modified Specifications to be complied with	Caractéristique/pièce libre (non homologuée) Spécifications devant être respectées Free characteristic/part (not homologated) Specifications to be complied with	Caractéristique et/ou Pièce homologuée Voir fiche *Homologated Characteristic and/or Part* See form

9. CARROSSERIE / CHASSIS (COQUE) / *BODYWORK / CHASSIS (BODYSHELL)*

901-1	INTERIEUR / *INTERIOR*				
	Planche de bord Dashboard				400/01 WRC Le tableau de bord peut être déplacé d'un maximum de 50mm en z par rapport au tableau de la voiture d'origine. 400/01 WRC The dashboard may be moved from 50mm maximum in z compared to the dashboard of the original car.
	Garnitures de planche de bord/ Console centrale Dashboard trims/ Centre console			Les garnitures situées en dessous du tableau de bord de série et n'en faisant pas partie peuvent être enlevées. The trimmings situated below the series production dashboard and which are not a part of it may be removed.	
	Instruments et interrupteurs Instruments and switches			Pas de restrictions supplémentaires. No additional restrictions.	
	Interrupteurs Switches			Les interrupteurs d'origine peuvent être remplacés par des interrupteurs d'un dessin différent et peuvent être montés à des emplacements différents sur la planche de bord, la console centrale ou le volant de direction. Tout emplacement laissé libre doit être recouvert. Standard switches may be replaced by switches of different design and may be fitted at different locations on the dashboard, the centre console or the steering wheel. Any opening resulting from this must be covered.	
	Pédalier Pedal box Emplacement Location				VO valable pour 400/01 WRC VO valid for 400/01 WRC 400/01 WRC. 400/01 WRC.

©2020-Fédération Internationale de l'Automobile-All rights reserved
Reproduction is prohibited unless FIA/ASN's prior written consent

ART.	DESIGNATION	CARACTERISTIQUE ET/OU PIECE DE LA VOITURE D'ORIGINE CONSERVEE : ORIGINAL CAR CHARACTERISTIC AND/OR PART RETAINED :		CARACTERISTIQUE ET/OU PIECE DE LA VOITURE D'ORIGINE REMPLACEE PAR : ORIGINAL CAR CHARACTERISTIC AND/OR PART REPLACED WITH :	
		Non modifiée Unmodified	Modifiée Spécifications devant être respectées Modified Specifications to be complied with	Caractéristique/pièce libre (non homologuée) Spécifications devant être respectées Free characteristic/part (not homologated) Specifications to be complied with	Caractéristique et/ou Pièce homologuée Voir fiche *Homologated Characteristic and/or Part* See form
	Equipment d'origine à l'intérieur de l'habitacle Original equipment inside the cockpit		Doivent être supprimés : • Siège passager et siège(s) arrière. • Ceintures de sécurité. Peuvent être supprimés : • Les matériaux et pièces d'insonorisation, de décoration et d'isolation. • L'appareil de chauffage d'origine à condition qu'un système de désembuage électrique ou similaire soit monté. • Le système d'air conditionné d'origine. Must be removed : • Passenger seat and rear seat(s). • Safety belts. May be removed : • Soundproofing, decorative and insulating material and parts. • Original heating apparatus provided that an electric or similar demisting system is fitted. • Original air-conditioning system.		
	Dispositif de climatisation Air-conditioning system			Le dispositif de climatisation peut être ajouté ou enlevé. The air-conditioning system may be added or removed.	

©2020-Fédération Internationale de l'Automobile-All rights reserved
Reproduction is prohibited unless FIA/ASN's prior written consent

ART.	DESIGNATION	CARACTERISTIQUE ET/OU PIECE DE LA VOITURE D'ORIGINE CONSERVEE : ORIGINAL CAR CHARACTERISTIC AND/OR PART RETAINED :		CARACTERISTIQUE ET/OU PIECE DE LA VOITURE D'ORIGINE REMPLACEE PAR : ORIGINAL CAR CHARACTERISTIC AND/OR PART REPLACED WITH :	
		Non modifiée Unmodified	Modifiée Spécifications devant être respectées Modified Specifications to be complied with	Caractéristique/pièce libre (non homologuée) Spécifications devant être respectées Free characteristic/part (not homologated) Specifications to be complied with	Caractéristique et/ou Pièce homologuée Voir fiche *Homologated Characteristic and/or Part* See form
	Equipments additionnels autorisés à l'intérieur de l'habitacle…			Equipements : • de sécurité (voir Article 1000). • nécessaires à la conduite. • de radiocommunication (voir règlement sportif) Ils ne doivent pas être fixés entre les sièges et l'armature de sécurité / garniture de porte. • de confort (ventilation et réfrigération pilote). • éclairage • de dépannage (outillage / pièce de rechange : voir article 252 et 253) • pochettes de rangement (voir article 252 et 253) Ces équipements ne peuvent en aucun cas, même indirectement, augmenter la puissance du moteur ou avoir une influence sur la direction, la transmission, les freins ou les aptitudes à la tenue de route.	
	Additional equipment permitted inside the cockpit…			Equipement : • safety (see Article 1000). • necessary to drive. • radio-communication (see Sporting reglation). They must not be fitted between the seats and the safety cage / door panel) • comfort (ventilation and cooling of the driver). • lighting • repair (tools / spare parts : see article 252 and 253). • storage pockets (voir article 252 and 253) In no case may these equipments increase the engine power or influence the steering, transmission, brakes, or roadholding, even in an indirect fashion.	

©2020-Fédération Internationale de l'Automobile-All rights reserved
Reproduction is prohibited unless FIA/ASN's prior written consent

ART.	DESIGNATION	CARACTERISTIQUE ET/OU PIECE DE LA VOITURE D'ORIGINE CONSERVEE : ORIGINAL CAR CHARACTERISTIC AND/OR PART RETAINED :		CARACTERISTIQUE ET/OU PIECE DE LA VOITURE D'ORIGINE REMPLACEE PAR : ORIGINAL CAR CHARACTERISTIC AND/OR PART REPLACED WITH :	
		Non modifiée Unmodified	Modifiée Spécifications devant être respectées Modified Specifications to be complied with	Caractéristique/pièce libre (non homologuée) Spécifications devant être respectées Free characteristic/part (not homologated) Specifications to be complied with	Caractéristique et/ou Pièce homologuée Voir fiche *Homologated Characteristic and/or Part* See form
	…Equipments additionnels autorisés à l'intérieur de l'habitacle …Additional equipment permitted inside the cockpit			Boitiers de contrôle de camera / boitier de système de suivis GPS / boitier ADR : Leur système de fixation doit être capable de résister à une décélération de 25 g. Le boitier pour le système de suivi GPS et le boitier ADR doivent être fixés sur la partie supérieure du tunnel de transmission. Ils doivent être fixés conformément aux instructions données dans le règlement sportif. Control box for camera / control box GPS tracking system / control box for ADR : Their securing system must be able to withstand a deceleration of 25 g. The control box for the GPS tracking system and the control box for ADR must be fixed on the upper part of the transmission tunnel. They must be fixed in accordance with the instructions given in the sporting regulations.	
	Compteur de vitesse Speedometer			Le compteur de vitesse peut être remplacé. The speedometer may be replaced.	
	Avertisseur Horn			L'avertisseur peut être changé et/ou il peut être ajouté un avertisseur supplémentaire à la portée du passager. The horn may be changed and/or an additional one added, within reach of the passenger.	
	Matériau isolant Insulating material			Des plaques de matériau isolant peuvent être montées contre les cloisons existantes, afin de protéger les passagers du feu. Insulating material may be added to the existing bulkheads to protect the passengers from fire.	
	Refroidissement de l'habitacle Cooling of the cockpit			Les conduits qui véhiculent cet air doivent être en matériaux ignifugeant (Article 300). Des ventilateurs électriques sont autorisés à l'intérieur de ces conduits afin d'améliorer la circulation d'air. The ducts channelling this air must be made of fire-retardant materials (Article 300). Electric fans are allowed inside these ducts to enhance air circulation.	

©2020-Fédération Internationale de l'Automobile-All rights reserved
Reproduction is prohibited unless FIA/ASN's prior written consent

ART.	DESIGNATION	CARACTERISTIQUE ET/OU PIECE DE LA VOITURE D'ORIGINE CONSERVEE : ORIGINAL CAR CHARACTERISTIC AND/OR PART RETAINED :		CARACTERISTIQUE ET/OU PIECE DE LA VOITURE D'ORIGINE REMPLACEE PAR : ORIGINAL CAR CHARACTERISTIC AND/OR PART REPLACED WITH :	
		Non modifiée Unmodified	Modifiée Spécifications devant être respectées Modified Specifications to be complied with	Caractéristique/pièce libre (non homologuée) Spécifications devant être respectées Free characteristic/part (not homologated) Specifications to be complied with	Caractéristique et/ou Pièce homologuée Voir fiche *Homologated Characteristic and/or Part* See form
	Lève-glace Window lifts			Les mecanismes de lève-glace peuvent être remplacés / supprimés / modifiés. The window lift mechanism may be replaced / removed / modified.	
901-2	**COMPARTIMENTS MOTEUR ET A BAGAGES / ENGINE & LUGGAGE COMPARTMENTS**				
			Ce qui suit peut être supprimé : Les matériaux et pièces d'insonorisation, de décoration et d'isolation. The following may be removed : Soundproofing, decorative, insulating material and parts.		

©2020-Fédération Internationale de l'Automobile-All rights reserved
Reproduction is prohibited unless FIA/ASN's prior written consent

ART.	DESIGNATION	CARACTERISTIQUE ET/OU PIECE DE LA VOITURE D'ORIGINE CONSERVEE : ORIGINAL CAR CHARACTERISTIC AND/OR PART RETAINED :		CARACTERISTIQUE ET/OU PIECE DE LA VOITURE D'ORIGINE REMPLACEE PAR : ORIGINAL CAR CHARACTERISTIC AND/OR PART REPLACED WITH :	
		Non modifiée Unmodified	Modifiée Spécifications devant être respectées Modified Specifications to be complied with	Caractéristique/pièce libre (non homologuée) Spécifications devant être respectées Free characteristic/part (not homologated) Specifications to be complied with	Caractéristique et/ou Pièce homologuée Voir fiche *Homologated Characteristic and/or Part* See form
902	**EXTERIEUR / *EXTERIOR***				
	Carrosserie - Généralités Bodywork - General	Les charnières des panneaux ouvrants de série ne doivent pas être modifiées. Series production hinges of closure panels must not be modified.			
	Ouvertures Openings				Toutes les ouvertures doivent être homologuées. Les surfaces doivent être mesurées sur la surface de la carrosserie et non en projection. Les dimensions doivent être mesurées à l'extrémité intérieure du rayon de raccordement avec la surface de la carrosserie. Les ouvertures doivent être équipés d'un grillage avec mailles de 10 mm de côté maximum (non applicable aux entrée d'air des pare-chocs / voir article spécifique pour les ailes). Elle peuvent être partiellement ou complètement obturées par de la bande adhésive ou un ecran. Des ventilateurs électriques sont autorisés à l'intérieur de ces conduits afin d'améliorer la circulation d'air. All openings must be homologated. Areas must be measured on the bodywork surface and not in projection. Dimensions are measured at the inner end of the connecting radius with the bodywork surface. Openings must be fitted wire netting with a mesh of 10 mm maximum (not applicable to air inlets of the bumpers / see specific article for fenders). They may be partly or completely sealed by adhesive tape or screen. Electric fans are allowed inside these ducts to enhance air circulation.

©2020-Fédération Internationale de l'Automobile-All rights reserved
Reproduction is prohibited unless FIA/ASN's prior written consent

ART.	DESIGNATION	CARACTERISTIQUE ET/OU PIECE DE LA VOITURE D'ORIGINE CONSERVEE : ORIGINAL CAR CHARACTERISTIC AND/OR PART RETAINED :		CARACTERISTIQUE ET/OU PIECE DE LA VOITURE D'ORIGINE REMPLACEE PAR : ORIGINAL CAR CHARACTERISTIC AND/OR PART REPLACED WITH :	
		Non modifiée Unmodified	Modifiée Spécifications devant être respectées Modified Specifications to be complied with	Caractéristique/pièce libre (non homologuée) Spécifications devant être respectées Free characteristic/part (not homologated) Specifications to be complied with	Caractéristique et/ou Pièce homologuée Voir fiche *Homologated Characteristic and/or Part* See form
	Fonction (parties vitrées comprises) Function (including glazed areas)				Les flux d'air traversants délibérés ne sont pas autorisés, sauf pour le refroidissement. Liste des dispositifs pouvant être refroidits : - moteur, transmission - freins - assistance de direction - équipement électrique/électronique - habitacle/pilote - système d'air conditionné - système de changement de vitesse assisté - amortisseur - porte-moyeux Deliberate through-flow of air not permitted except for cooling. List of items that are able to be cooled : - engine, transmission - brakes - power steering - electric/electronic equipment - cockpit/ driver - air conditioning system - power assisted gearshift system - shock absorber - hubcarriers
	Ouvertures dans le pare-brise et la vitre arrière Openings on the windscreen and on the rear window				Interdites. Forbidden.
	Ouvertures dans les vitres latérales avant et arrière Openings on the front and rear lateral windows				VO valable pour 400/01 WRC VO valid for 400/01 WRC

©2020-Fédération Internationale de l'Automobile-All rights reserved
Reproduction is prohibited unless FIA/ASN's prior written consent

ART.	DESIGNATION	CARACTERISTIQUE ET/OU PIECE DE LA VOITURE D'ORIGINE CONSERVEE : ORIGINAL CAR CHARACTERISTIC AND/OR PART RETAINED :		CARACTERISTIQUE ET/OU PIECE DE LA VOITURE D'ORIGINE REMPLACEE PAR : ORIGINAL CAR CHARACTERISTIC AND/OR PART REPLACED WITH :	
		Non modifiée Unmodified	Modifiée Spécifications devant être respectées Modified Specifications to be complied with	Caractéristique/pièce libre (non homologuée) Spécifications devant être respectées Free characteristic/part (not homologated) Specifications to be complied with	Caractéristique et/ou Pièce homologuée Voir fiche *Homologated Characteristic and/or Part* See form
	Pare-brise Front Windscreen				VO valable pour 400/01 WRC Il est permis d'ajouter des films de protection transparents sur la face extérieure. VO valid for 400/01 WRC The addition of protective transparent films on its external face is permitted.
	Garniture inférieure Lower trim				400/01 WRC 400/01 WRC
	Balais, moteur et mécanisme d'essuie-glace… Wipers, motor and mechanism…			Un essuie-glace en état de marche est obligatoire. Pas de fonction additionnelle permise. Le mécanisme et/ou le moteur d'essuie-glace avant peuvent être remplacés par un mécanisme et/ou un moteur d'essuie-glace provenant d'un autre modèle de série. Le bobinage du moteur peut-être modifié afin d'augmenter la vitesse de rotation. Dans le cas où un système à deux balais d'essuie-glace est conservé, la position des axes de rotation des balais d'essuie-glaces ne doit pas être modifiée. Dans le cas où un mécanisme à un balais d'essuie-glace est remplacé par un mécanisme à deux balais d'essuie-glace, le nouveau mécanisme d'essuie-glace doit provenir d'une voiture de série et ne doit pas être modifié. One windscreen wiper in working order is compulsory. No additional function is permitted. The windscreen wiper mechanism and/or the motor may be replaced with a windscreen wiper mechanism and/or motor coming from another series production model. Motor winding may be modified to increase rotation speed. In the case of two wiper blades system is kept, the position of the axes of rotation of wiper blades must not be modified. In case of change from single wiper blade mechanism to two wiper blades mechanism, the new wiper mechanism must be coming from a series production car and must not be modified.	

©2020-Fédération Internationale de l'Automobile-All rights reserved
Reproduction is prohibited unless FIA/ASN's prior written consent

ART.	DESIGNATION	CARACTERISTIQUE ET/OU PIECE DE LA VOITURE D'ORIGINE CONSERVEE : ORIGINAL CAR CHARACTERISTIC AND/OR PART RETAINED :		CARACTERISTIQUE ET/OU PIECE DE LA VOITURE D'ORIGINE REMPLACEE PAR : ORIGINAL CAR CHARACTERISTIC AND/OR PART REPLACED WITH :	
		Non modifiée Unmodified	Modifiée Spécifications devant être respectées Modified Specifications to be complied with	Caractéristique/pièce libre (non homologuée) Spécifications devant être respectées Free characteristic/part (not homologated) Specifications to be complied with	Caractéristique et/ou Pièce homologuée Voir fiche *Homologated Characteristic and/or Part* See form
	…Balais, moteur et mécanisme d'essuie-glace …Wipers, motor and mechanism			Les tringles de commande des essuie-glace peuvent être modifies (matériau composite interdit). Le changement des balais d'essuie-glace avant est autorisé. Control rods of the wiper can be modified (composite material not allowed). The changing of the front windscreen wiper blades is authorised.	
	Emplacement Location				400/01 WRC 400/01 WRC
	Vitre arrière Vitres latérales Vitres de custode Rear window Lateral windows Quarter panel windows				400/01 WRC Les vitres latérales doivent être démontables. La méthode de fixation doit permettre un démontage rapide , sans l'utilisation d'outils : • Vitres latérales avant : à la fois de l'intérieur et de l'extérieur • Vitres latérales arrière et vitres de custode : uniquement de l'extérieur 400/01 WRC The side windows must be removable. The attachment method must ensure rapid removal, without the use of tools : • Front side windows : from both inside and outside. • Rear side windows and quarter panel windows : only from outside
	Vitre arrière : balais, moteur et mécanisme d'essuie-glace Rear window: wipers, motor and mechanism		Le mécanisme d'essuie-glace arrière peut être supprimé. The rear windscreen wiper mechanism may be removed.	Le changement des balais d'essuie-glace arrière est autorisé. The changing of the rear windscreen wiper blades is authorised.	

©2020-Fédération Internationale de l'Automobile-All rights reserved
Reproduction is prohibited unless FIA/ASN's prior written consent

ART.	DESIGNATION	CARACTERISTIQUE ET/OU PIECE DE LA VOITURE D'ORIGINE CONSERVEE : ORIGINAL CAR CHARACTERISTIC AND/OR PART RETAINED :		CARACTERISTIQUE ET/OU PIECE DE LA VOITURE D'ORIGINE REMPLACEE PAR : ORIGINAL CAR CHARACTERISTIC AND/OR PART REPLACED WITH :	
		Non modifiée Unmodified	Modifiée Spécifications devant être respectées Modified Specifications to be complied with	Caractéristique/pièce libre (non homologuée) Spécifications devant être respectées Free characteristic/part (not homologated) Specifications to be complied with	Caractéristique et/ou Pièce homologuée Voir fiche *Homologated Characteristic and/or Part* See form
	Réservoir de lave-glace Windscreen washer tank			La capacité du réservoir de lave-glace est libre, et le réservoir peut être déplacé dans l'habitacle selon l'Article 252-7.3, dans le coffre ou dans le compartiment moteur. Les pompes, les canalisations et les gicleurs sont libres. The capacity of the windscreen washer tank is free, and the tank may be installed in the cockpit according to Article 252-7.3, the luggage compartment or the engine bay. The pumps, lines and nozzles are free.	
	Panneau de toit Roof panel				400/01 WRC Des trous sont autorisés dans le seule but de fixer des antennes. 400/01 WRC Holes are allowed for the sole purpose to fix antennas.
	Toit(s) ouvrant(s) Roof vent(s)				VO valable pour 400/01 WRC Les ouvertures homologuées peuvent être partiellement ou complètement obturées par de la bande adhésive ou un ecran en matière plastique. VO valid for 400/01 WRC The homologated openings may be partly or completely sealed by adhesive tape or screen.
	Rétrovision - Rétroviseurs Rear view - Mirrors			2 rétroviseurs extérieurs sont obligatoires. Voir article 253-9 2 external rear view mirrors are compulsory. See article 253-9.	
	Capot moteur Engine bonnet				400/01 WRC Les ouvertures dans le capot moteur doivent être homologuées et elle doivent être munies d'un grillage avec mailles de 10 mm de côté maximum. 400/01 WRC Openings on the engine bonnet must be homologated and must be fitted with wire netting with a mesh of maximum 10 mm.

©2020-Fédération Internationale de l'Automobile-All rights reserved
Reproduction is prohibited unless FIA/ASN's prior written consent

ART.	DESIGNATION	CARACTERISTIQUE ET/OU PIECE DE LA VOITURE D'ORIGINE CONSERVEE : ORIGINAL CAR CHARACTERISTIC AND/OR PART RETAINED :		CARACTERISTIQUE ET/OU PIECE DE LA VOITURE D'ORIGINE REMPLACEE PAR : ORIGINAL CAR CHARACTERISTIC AND/OR PART REPLACED WITH :	
		Non modifiée Unmodified	Modifiée Spécifications devant être respectées Modified Specifications to be complied with	Caractéristique/pièce libre (non homologuée) Spécifications devant être respectées Free characteristic/part (not homologated) Specifications to be complied with	Caractéristique et/ou Pièce homologuée Voir fiche *Homologated Characteristic and/or Part* See form
	Couvercle de coffre Boot lid				400/01 WRC Des modifications (trous ou renfort) sont autorisées dans le seul but de fixer le dispositif aérodynamique arrière homologué. 400/01 WRC Modifications (hole or reinforcement) are permitted for the sole purpose of attaching the homologated rear aerodynamic device
	Capot moteur et Couvercle de coffre Engine bonnet and Boot lid			Au moins deux attaches de sécurité doivent être installées. Nombre minimum de points de fixation à la coque = 4. Les verrouillages d'origine doivent être rendus inopérants ou supprimés. At least two safety fasteners must be fitted. Minimum number of fixing points to the bodyshell = 4. The original locking mechanisms must be rendered inoperative or removed.	
	Ailes Fenders Entrées et sorties d'air Air inlets or outlets Persiennes Louvre				400/01 WRC 400/01 WRC 400/01 WRC 400/01 WRC VO valable pour 400/01 WRC VO valid for 400/01 WRC

©2020-Fédération Internationale de l'Automobile-All rights reserved
Reproduction is prohibited unless FIA/ASN's prior written consent

ART.	DESIGNATION	CARACTERISTIQUE ET/OU PIECE DE LA VOITURE D'ORIGINE CONSERVEE : ORIGINAL CAR CHARACTERISTIC AND/OR PART RETAINED :		CARACTERISTIQUE ET/OU PIECE DE LA VOITURE D'ORIGINE REMPLACEE PAR : ORIGINAL CAR CHARACTERISTIC AND/OR PART REPLACED WITH :	
		Non modifiée Unmodified	Modifiée Spécifications devant être respectées Modified Specifications to be complied with	Caractéristique/pièce libre (non homologuée) Spécifications devant être respectées Free characteristic/part (not homologated) Specifications to be complied with	Caractéristique et/ou Pièce homologuée Voir fiche *Homologated Characteristic and/or Part* See form
	Visibilité de la roue Wheel visibility			La partie supérieure de la roue complète située verticalement au-dessus du centre du moyeu de roue doit être couverte par la carrosserie lorsque la mesure est effectuée verticalement. La roue ne doit pas être visible à travers les ouvertures homologuées dans les ailes (dans toutes les directions et pour toute position de roue). Les ouvertures homologuées dans les ailes peuvent être équipées de persiennes homologuées ou d'un grillage avec mailles de 10 mm de côté maximum. The upper part of the complete wheel located vertically over the wheel hub centre must be covered by the bodywork when measured vertically. The wheel must not be visible through the openings homologated in the fenders (in all directions and for any wheel position). Openings homologated in the fenders may be fitted with homologated louvres or wire netting with a mesh of maximum 10 mm.	
	Protections pour l'intérieur des passages de roues Inner wheel arch protections				VO valable pour 400/01 WRC VO valid for 400/01 WRC
	Seuils de portes (Bas de caisse) Door sills (Underbody)				400/01 WRC 400/01 WRC

©2020-Fédération Internationale de l'Automobile-All rights reserved
Reproduction is prohibited unless FIA/ASN's prior written consent

ART.	DESIGNATION	CARACTERISTIQUE ET/OU PIECE DE LA VOITURE D'ORIGINE CONSERVEE : ORIGINAL CAR CHARACTERISTIC AND/OR PART RETAINED :		CARACTERISTIQUE ET/OU PIECE DE LA VOITURE D'ORIGINE REMPLACEE PAR : ORIGINAL CAR CHARACTERISTIC AND/OR PART REPLACED WITH :	
		Non modifiée Unmodified	Modifiée Spécifications devant être respectées Modified Specifications to be complied with	Caractéristique/pièce libre (non homologuée) Spécifications devant être respectées Free characteristic/part (not homologated) Specifications to be complied with	Caractéristique et/ou Pièce homologuée Voir fiche *Homologated Characteristic and/or Part* See form
	Portes		Les systèmes de verrouillage centralisé des portes peuvent être rendus inopérants ou supprimés. Il doit être possible d'ouvrir toutes les portes depuis l'extérieur (poignées d'origine) et les portes avant depuis l'intérieur. Les commandes pour l'ouverture des portes arrière depuis l'intérieur peuvent être supprimées. Il est permis d'enlever les matériaux d'insonorisation, les garnitures et les barres de protection latérales des portières. Les baguettes décoratives peuvent être supprimées.		400/01 WRC
	Doors		The centralised door locking systems may be rendered inoperative or may be removed. It must be possible to open all doors from outside (original handles) and the front doors from the inside. Controls for opening the rear doors from the inside may be removed. The removal of door soundproofing material, trims and side protection bars is allowed. The decorative strips may be removed.		400/01 WRC
	Face intérieure				400/01 WRC
	Inner skin				400/01 WRC

©2020-Fédération Internationale de l'Automobile-All rights reserved
Reproduction is prohibited unless FIA/ASN's prior written consent

ART.	DESIGNATION	CARACTERISTIQUE ET/OU PIECE DE LA VOITURE D'ORIGINE CONSERVEE : ORIGINAL CAR CHARACTERISTIC AND/OR PART RETAINED :		CARACTERISTIQUE ET/OU PIECE DE LA VOITURE D'ORIGINE REMPLACEE PAR : ORIGINAL CAR CHARACTERISTIC AND/OR PART REPLACED WITH :	
		Non modifiée Unmodified	Modifiée Spécifications devant être respectées Modified Specifications to be complied with	Caractéristique/pièce libre (non homologuée) Spécifications devant être respectées Free characteristic/part (not homologated) Specifications to be complied with	Caractéristique et/ou Pièce homologuée Voir fiche *Homologated Characteristic and/or Part* See form
	Panneaux de garniture intérieurs Doors - Inner trim panels				400/01 WRC Il est autorisé de percer les garnitures de portes homologuées en WRC, dans le seul but de fixer des accessoires additionnels (pochettes …). Le poids minimum homologué doit être respecté. 400/01 WRC It is allowed to drill the WRC homologated door trims with the sole aim of fixing additional accessories (sleeve…). The homologated minimum weight must be respected.
	Portes arrière (voitures 5 portes) – Garnitures situées sous les vitres arrière (voitures 3 portes) Rear doors (5 doors cars) – Trim situated beneath rear side window (3 doors cars)			Dans le cas où la structure originelle des portes n'a pas été modifiée (suppression même partielle des tubes ou renforts), les panneaux de portes peuvent être réalisés en feuille de métal d'une épaisseur minimale de 0.5 mm, en fibre de carbone d'une épaisseur minimale de 1 mm ou un autre matériau solide et non combustible d'un épaisseur minimale de 2 mm. Les règles mentionnées ci-dessus s'appliquent également aux garnitures situées sous les vitres latérales arrière des voitures à deux portes. La hauteur minimale du panneau de protection latérale de portière doit s'étendre du bas de la portière à la hauteur maximale de la traverse de la porte. If the original structure of the doors has not been modified (removal, even partially, of the tubes or reinforcements), the door panels may be made from metal sheeting at least 0.5 mm thick, from carbon fibre at least 1 mm thick or from another solid and non-combustible material at least 2 mm thick. The rules mentioned above also apply to the trim situated beneath the rear side windows of two-door cars. The minimum height of the door's side protection panel must extend from the base of the door to the maximum height of the door strut.	

©2020-Fédération Internationale de l'Automobile-All rights reserved
Reproduction is prohibited unless FIA/ASN's prior written consent

ART.	DESIGNATION	CARACTERISTIQUE ET/OU PIECE DE LA VOITURE D'ORIGINE CONSERVEE : ORIGINAL CAR CHARACTERISTIC AND/OR PART RETAINED :		CARACTERISTIQUE ET/OU PIECE DE LA VOITURE D'ORIGINE REMPLACEE PAR : ORIGINAL CAR CHARACTERISTIC AND/OR PART REPLACED WITH :	
		Non modifiée Unmodified	Modifiée Spécifications devant être respectées Modified Specifications to be complied with	Caractéristique/pièce libre (non homologuée) Spécifications devant être respectées Free characteristic/part (not homologated) Specifications to be complied with	Caractéristique et/ou Pièce homologuée Voir fiche *Homologated Characteristic and/or Part* See form
	Voitures 4/5 portes Portes arrière 4/5 door cars Rear doors				400/01 WRC Les ouvertures homologuées dans les panneaux de porte arrière peuvent être équipées d'un grillage avec mailles de 10 mm de côté maximum. 400/01 WRC Openings homologated in the rear door panels may be fitted with wire netting with a mesh of maximum 10 mm.
	Portes + panneau arrière (voiture 3 portes) / Protection latérale (matériau absorbant l'énergie) / intérieur Portes + Rear quarter panel (3 doors cars) / Side protection (energy absorbing material) / internal				400/01 WRC 400/01 WRC
	Portes + panneau arrière (voiture 3 portes) / Protection latérale (matériau absorbant l'énergie) / extérieur Doors + Rear quarter panel (3 doors cars) / Side protection (energy absorbing material) / external				400/01 WRC ou VO valable pour 400/01 WRC Protection des volumes VA et VC : Une protection superficielle en tissu ignifugeant (MI) est autorisée. Si la protection est collée sur les volumes, le process de collage doit avoir été validé par le fabricant du matériau référencé sur la Liste Technique n°58. 400/01 WRC or VO valid for 400/01 WRC Protection of volumes VA and VC : A superficial protection in fire-retardant fabric (FR) is permitted. If the protection is bonded on volumes, the bonding process must have been validated by the manufacturer of the material referenced on Technical List n°58.

©2020-Fédération Internationale de l'Automobile-All rights reserved
Reproduction is prohibited unless FIA/ASN's prior written consent

ART.	DESIGNATION	CARACTERISTIQUE ET/OU PIECE DE LA VOITURE D'ORIGINE CONSERVEE : ORIGINAL CAR CHARACTERISTIC AND/OR PART RETAINED :		CARACTERISTIQUE ET/OU PIECE DE LA VOITURE D'ORIGINE REMPLACEE PAR : ORIGINAL CAR CHARACTERISTIC AND/OR PART REPLACED WITH :	
		Non modifiée Unmodified	Modifiée Spécifications devant être respectées Modified Specifications to be complied with	Caractéristique/pièce libre (non homologuée) Spécifications devant être respectées Free characteristic/part (not homologated) Specifications to be complied with	Caractéristique et/ou Pièce homologuée Voir fiche *Homologated Characteristic and/or Part* See form
	Pare-chocs avant				400/01 WRC
	Front bumper				400/01 WRC
	Ouvertures				400/01 WRC Elles peuvent être équipées d'un grillage.
	Openings				400/01 WRC They may be fitted with wire netting.
	Canalisations d'air			Des canalisations d'air (sans modification des ouvertures homologuées) peuvent être ajoutées aux conditions suivantes : • L'air peut être canalisé uniquement pour refroidir les auxiliaires. • Une seule canalisation par auxiliaire est autorisée.	
	Air ducts			Air ducts (without any modification of the homologated openings) may be added on the following conditions : • The air may be channelled only to cool the auxiliaries. • A single duct per auxiliary is authorised.	
	Fixations			Les éléments de sécurité permettant d'absorber les chocs entre le pare-chocs et le châssis peuvent être supprimés. Les systèmes de fixation du pare-chocs avant peuvent être remplacés.	
	Mountings			The safety elements allowing impacts to be absorbed between the bumper and the chassis may be removed. The systems for attaching the front bumper may be replaced.	
	Partie inférieure démontable				400/01 WRC
	Lower removable part				400/01 WRC

©2020-Fédération Internationale de l'Automobile-All rights reserved
Reproduction is prohibited unless FIA/ASN's prior written consent

ART.	DESIGNATION	CARACTERISTIQUE ET/OU PIECE DE LA VOITURE D'ORIGINE CONSERVEE : ORIGINAL CAR CHARACTERISTIC AND/OR PART RETAINED :		CARACTERISTIQUE ET/OU PIECE DE LA VOITURE D'ORIGINE REMPLACEE PAR : ORIGINAL CAR CHARACTERISTIC AND/OR PART REPLACED WITH :	
		Non modifiée Unmodified	Modifiée Spécifications devant être respectées Modified Specifications to be complied with	Caractéristique/pièce libre (non homologuée) Spécifications devant être respectées Free characteristic/part (not homologated) Specifications to be complied with	Caractéristique et/ou Pièce homologuée Voir fiche *Homologated Characteristic and/or Part* See form
	Pare-chocs arrière				400/01 WRC
	Rear bumper				400/01 WRC
	Ouvertures				400/01 WRC
	Openings				400/01 WRC
	Persiennes				VO valable pour 400/01 WRC
	Louvre				VO valid for 400/01 WRC
	Visibilité de la roue			La roue ne doit pas être visible à travers les ouvertures homologuées dans le pare-chocs arrière (partie latérale) (dans toutes les directions et pour toute position de roue). Les ouvertures homologuées dans le pare-chocs arrière (partie latérale) peuvent être équipées de persiennes homologuées ou d'un grillage avec mailles de 10 mm de côté maximum.	
	Wheel visibility			The wheel must not be visible through the openings homologated in the rear bumper (lateral part) (in all directions and for any wheel position). Openings homologated in the rear bumper (lateral part) may be fitted with homologated louvres or wire netting with a mesh of maximum 10 mm.	
	Fixations			Les éléments de sécurité permettant d'absorber les chocs entre le pare-chocs et le châssis peuvent être supprimés. Les systèmes de fixation du pare-chocs avant peuvent être remplacés.	
	Mountings			The safety elements allowing impacts to be absorbed between the bumper and the chassis may be removed. The systems for attaching the front bumper may be replaced.	
	Diffuseur arrière				400/01 WRC
	Rear diffuser				400/01 WRC

©2020-Fédération Internationale de l'Automobile-All rights reserved
Reproduction is prohibited unless FIA/ASN's prior written consent

ART.	DESIGNATION	CARACTERISTIQUE ET/OU PIECE DE LA VOITURE D'ORIGINE CONSERVEE : ORIGINAL CAR CHARACTERISTIC AND/OR PART RETAINED :		CARACTERISTIQUE ET/OU PIECE DE LA VOITURE D'ORIGINE REMPLACEE PAR : ORIGINAL CAR CHARACTERISTIC AND/OR PART REPLACED WITH :	
		Non modifiée Unmodified	Modifiée Spécifications devant être respectées Modified Specifications to be complied with	Caractéristique/pièce libre (non homologuée) Spécifications devant être respectées Free characteristic/part (not homologated) Specifications to be complied with	Caractéristique et/ou Pièce homologuée Voir fiche *Homologated Characteristic and/or Part* See form
	Protection arrière Rear protection				400/01 WRC 400/01 WRC
	Aileron arrière Rear Wing				400/01 WRC 400/01 WRC
	Bord de fuite / Equerre (gurney) Trailing edge / Angle bracket (gurney)				400/01 WRC 400/01 WRC
	Profil secondaire Secondary profile				400/01 WRC 400/01 WRC
	Position Position				400/01 WRC 400/01 WRC
	Baguettes décoratives extérieures External decorative strips		La suppression des baguettes décoratives extérieures, suivant le contour de la voiture et d'une hauteur inférieure à 55 mm, est autorisée. The removal of external decorative strips, following the contour of the car and less than 55 mm high, is authorised.		

©2020-Fédération Internationale de l'Automobile-All rights reserved
Reproduction is prohibited unless FIA/ASN's prior written consent

ART.	DESIGNATION	CARACTERISTIQUE ET/OU PIECE DE LA VOITURE D'ORIGINE CONSERVEE : ORIGINAL CAR CHARACTERISTIC AND/OR PART RETAINED :		CARACTERISTIQUE ET/OU PIECE DE LA VOITURE D'ORIGINE REMPLACEE PAR : ORIGINAL CAR CHARACTERISTIC AND/OR PART REPLACED WITH :	
		Non modifiée Unmodified	Modifiée Spécifications devant être respectées Modified Specifications to be complied with	Caractéristique/pièce libre (non homologuée) Spécifications devant être respectées Free characteristic/part (not homologated) Specifications to be complied with	Caractéristique et/ou Pièce homologuée Voir fiche *Homologated Characteristic and/or Part* See form
	Protections inférieures Underbody protections			Le montage de protections inférieures est autorisé aux conditions suivantes : • Elles doivent respecter la garde au sol • Elles doivent être démontables • Elles doivent protèger uniquement les éléments suivants : moteur, radiateur, échangeur, boîte de vitesses, différentiel central, différentiel arrière, arbre de transmission (longitunaux et transversaux), berceaux, pieces de suspension, direction, ligne d'échappement. Seulement en avant de l'axe des roues avant, ces protections inférieures peuvent s'étendre à toute la largeur de la partie inférieure du pare-chocs avant. The fitting of underbody protections is authorised on the following conditions : • They must respect the ground clearance • They must be removable • They must protect only the following parts : engine, radiator, intercooler, gearbox, centre differential, rear differential, driveshafts (longitudinal and transversal), subframes, suspension parts, steering, exhaust line. Underbody protections may extend the whole width of the underside part of the font bumper only in front of the front wheel axis.	
	Support de protection inférieure avant Front lower protection support				VO valable pour 400/01 WRC VO valid for 400/01 WRC

©2020-Fédération Internationale de l'Automobile-All rights reserved
Reproduction is prohibited unless FIA/ASN's prior written consent

ART.	DESIGNATION	CARACTERISTIQUE ET/OU PIECE DE LA VOITURE D'ORIGINE CONSERVEE : ORIGINAL CAR CHARACTERISTIC AND/OR PART RETAINED :		CARACTERISTIQUE ET/OU PIECE DE LA VOITURE D'ORIGINE REMPLACEE PAR : ORIGINAL CAR CHARACTERISTIC AND/OR PART REPLACED WITH :	
		Non modifiée **Unmodified**	Modifiée Spécifications devant être respectées **Modified** Specifications to be complied with	Caractéristique/pièce libre (non homologuée) Spécifications devant être respectées **Free characteristic/part (not homologated)** Specifications to be complied with	**Caractéristique et/ou Pièce homologuée** Voir fiche ***Homologated Characteristic and/or Part*** See form
903	**CHASSIS / COQUE / *CHASSIS / BODYSHELL***				
	Renforts Reinforcements	**Les renforts des parties suspendues du chassis/coque par ajout de pièces et/ou de matériau sont autorisés dans les conditions suivantes :** La forme de la pièce/du matériau de renfort doit épouser la surface de la pièce à renforcer en conservant une forme similaire (voir Dessin 255-8), et avoir l'épaisseur maximale suivante mesurée à partir de la surface de la pièce d'origine : • 4 mm pour les renforts en acier, • 12 mm pour les renforts en alliage d'aluminium. Les nervures de rigidification sont autorisées mais la réalisation de corps creux est interdite. La pièce / le matériau de renfort ne peut assurer d'autre fonction que celle de renfort et son épaisseur doit être constante. Pour les éléments de carrosserie, la pièce/le matériau de renfort doit se trouver sur la partie non visible de l'extérieur. **Strengthening of the suspended parts of the chassis/bodyshell through the addition of parts and/or material is allowed under the following conditions :** The shape of the reinforcing part/material must follow the surface of the part to be reinforced, having a shape similar to it (see Drawing 255-8) and the following maximum thickness measured from the surface of the original part : • 4 mm for steel parts, • 12 mm for aluminium alloy parts. Stiffening ribs are allowed but the making of hollow sections is forbidden. The reinforcing part/material must not have any other function than that of a reinforcement and its thickness must be constant. For bodywork parts, the reinforcing part/material must be on the area not visible from the outside.			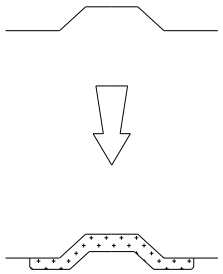 **Dessin / Drawing 255-8**
	Modifications autorisées : **Permitted modifications :**		Voir ci-dessous. See below.		Voir ci-dessous. See below.
	Suppression des supports d'accessoires et de garnitures non utilisés / Modifications de la coque de série Removal of unused supports for accessories or trims / Modifications of the series production bodyshell				400/01 WRC 400/01 WRC
	Trous et attaches soudées Holes and welded brackets		Autorisés uniquement pour passer ou fixer des canalisations ou des faisceaux. Authorised only for passing or fixing lines or wiring looms.		

©2020-Fédération Internationale de l'Automobile-All rights reserved
Reproduction is prohibited unless FIA/ASN's prior written consent

ART.	DESIGNATION	CARACTERISTIQUE ET/OU PIECE DE LA VOITURE D'ORIGINE CONSERVEE : ORIGINAL CAR CHARACTERISTIC AND/OR PART RETAINED :		CARACTERISTIQUE ET/OU PIECE DE LA VOITURE D'ORIGINE REMPLACEE PAR : ORIGINAL CAR CHARACTERISTIC AND/OR PART REPLACED WITH :	
		Non modifiée Unmodified	Modifiée Spécifications devant être respectées Modified Specifications to be complied with	Caractéristique/pièce libre (non homologuée) Spécifications devant être respectées Free characteristic/part (not homologated) Specifications to be complied with	Caractéristique et/ou Pièce homologuée Voir fiche *Homologated Characteristic and/or Part* See form
	Supports pour accessoires Supports for accessories		Des supports pour installer des accessoires additionels peuvent être fixés ou soudés sur la coque Supports for fixing additional accessories may be fixed or welded on the bodyshell.		
	Ancrages moteur Engine mountings				400/01 WRC 400/01 WRC
	Traverse avant Front cross-member		Les absorbeurs de chocs de série peuvent être modifiés ou retirés. The series shock absorbers may be modified or removed.		400/01 WRC 400/01 WRC
	Installation du radiateur de refroidissement moteur Installation of radiator for engine cooling				400/01 WRC 400/01 WRC
	Installation de l'échangeur Installation of the intercooler				400/01 WRC 400/01 WRC
	Paroi du compartiment moteur Bulkhead in engine bay				400/01 WRC 400/01 WRC
	Passage de la commande de changement de vitesses Passage of the gearshift control				VO valable pour 400/01 WRC VO valid for 400/01 WRC
	Passage de la colonne de direction Passage of the steering column				VO valable pour 400/01 WRC VO valid for 400/01 WRC
	Panneau d'auvent Scuttle panel				400/01 WRC 400/01 WRC

©2020-Fédération Internationale de l'Automobile-All rights reserved
Reproduction is prohibited unless FIA/ASN's prior written consent

ART.	DESIGNATION	CARACTERISTIQUE ET/OU PIECE DE LA VOITURE D'ORIGINE CONSERVEE : ORIGINAL CAR CHARACTERISTIC AND/OR PART RETAINED :		CARACTERISTIQUE ET/OU PIECE DE LA VOITURE D'ORIGINE REMPLACEE PAR : ORIGINAL CAR CHARACTERISTIC AND/OR PART REPLACED WITH :	
		Non modifiée Unmodified	Modifiée Spécifications devant être respectées Modified Specifications to be complied with	Caractéristique/pièce libre (non homologuée) Spécifications devant être respectées Free characteristic/part (not homologated) Specifications to be complied with	Caractéristique et/ou Pièce homologuée Voir fiche *Homologated Characteristic and/or Part* See form
	Ancrages de transmission (boite de vitesse / différentiel central / différentielle arrière) Transmission mountings (Gearbox / front differential / rear differential)				400/01 WRC 400/01 WRC
	Modification locale du longeron avant Local modification of the front side member				400/01 WRC 400/01 WRC
	Installation du berceau avant Installation of the front subframe				400/01 WRC 400/01 WRC
	Installation du berceau arrière Installation of the rear subframe				400/01 WRC 400/01 WRC
	Arches et passages de roues avant Front wheel arches and housings				400/01 WRC 400/01 WRC
	Arches et passages de roues arrière Rear wheel arches and housings				400/01 WRC 400/01 WRC
	Ouvertures - Arches et passages de roues arrière – panneau latéraux de carrosserie Openings - Rear wheel arches and housings – bodyshell side pannel				400/01 WRC 400/01 WRC
	Ancrages des jambes McPherson avant Front McPherson strut mountings				400/01 WRC 400/01 WRC

©2020-Fédération Internationale de l'Automobile-All rights reserved
Reproduction is prohibited unless FIA/ASN's prior written consent

ART.	DESIGNATION	CARACTERISTIQUE ET/OU PIECE DE LA VOITURE D'ORIGINE CONSERVEE : ORIGINAL CAR CHARACTERISTIC AND/OR PART RETAINED :		CARACTERISTIQUE ET/OU PIECE DE LA VOITURE D'ORIGINE REMPLACEE PAR : ORIGINAL CAR CHARACTERISTIC AND/OR PART REPLACED WITH :	
		Non modifiée Unmodified	Modifiée Spécifications devant être respectées Modified Specifications to be complied with	Caractéristique/pièce libre (non homologuée) Spécifications devant être respectées Free characteristic/part (not homologated) Specifications to be complied with	Caractéristique et/ou Pièce homologuée Voir fiche *Homologated Characteristic and/or Part* See form
	Ancrages des jambes McPherson arrière Rear McPherson strut mountings				400/01 WRC 400/01 WRC
	Ancrages des paliers de barres anti-roulis Mountings of the antiroll bar bearings				400/01 WRC 400/01 WRC
	Tunnel de transmission Transmission tunnel				400/01 WRC 400/01 WRC
	Plancher / Partie arrière Floor / Rear part				400/01 WRC 400/01 WRC
	Installation du réservoir de carburant Installation of the fuel tank				400/01 WRC 400/01 WRC
	Points de levage du cric Jacking points			Les points de levage du cric peuvent être renforcés, changés de place, et on peut en augmenter le nombre. Ces modifications sont limitées exclusivement aux points d'ancrage du cric. The jacking points may be strengthened, moved and increased in number. These modifications are limited exclusively to the jacking points.	
	Fixations du pédalier et des maîtres cylindres Mounting of pedal box and master cylinders				400/01 WRC 400/01 WRC
	Insonorisation / corrosion Soundproofing / corrosion			Le matériau d'insonorisation ou de prévention de corrosion peut être enlevé. The soundproofing material or the material for the prevention of corrosion may be removed.	

©2020-Fédération Internationale de l'Automobile-All rights reserved
Reproduction is prohibited unless FIA/ASN's prior written consent

ART.	DESIGNATION	CARACTERISTIQUE ET/OU PIECE DE LA VOITURE D'ORIGINE CONSERVEE : ORIGINAL CAR CHARACTERISTIC AND/OR PART RETAINED :		CARACTERISTIQUE ET/OU PIECE DE LA VOITURE D'ORIGINE REMPLACEE PAR : ORIGINAL CAR CHARACTERISTIC AND/OR PART REPLACED WITH :	
		Non modifiée Unmodified	Modifiée Spécifications devant être respectées Modified Specifications to be complied with	Caractéristique/pièce libre (non homologuée) Spécifications devant être respectées Free characteristic/part (not homologated) Specifications to be complied with	Caractéristique et/ou Pièce homologuée Voir fiche *Homologated Characteristic and/or Part* See form

10. SECURITE / *SAFETY*

1000	**GENERALITES / *GENERAL***				
	Sécurité - Généralités Safety - General	Les prescriptions de sécurité spécifiées dans l'Article 253 de l'Annexe J sont d'application, mais les articles repris dans le présent règlement sont prépondérants. Tout équipement de sécurité doit être utilisé dans sa configuration d'homologation sans aucune modification ou suppression de pièce, et en conformité avec les instructions d'installation du fabricant. The safety prescriptions specified in Article 253 of Appendix J are applicable, but the articles set out in the present regulations and in the homologation form have predominance. Safety equipment must be used in its homologation configuration without any modification or removal of part, and in conformity with the manufacturer's instructions.			
1001	**ARMATURE DE SECURITE / *SAFETY CAGE***				
	Armature de sécurité Safety cage				400/01 WRC 400/01 WRC
1002	**SIEGE ET HARNAIS DE SECURITE / *SAFETY SEAT AND SAFETY HARNESS***				
	Siège de sécurité pilote et copilote Driver's and Codriver's safety seat			Les sièges d'origine doivent être retirés et remplacés par des sièges de compétition valable homologués conformément à la norme FIA 8862-2009. Le matériau des sièges pilote et copilote est libre mais le poids de la coque nue (siège sans mousse ni supports) doit être supérieur à 7 kg. The original seats must be removed and replaced by valid racing seats homologated according to FIA 8862-2009 standard. The material of the driver's and co-driver's seats is free but the weight of the bare shell (seat without foam or supports) must be greater than 7 kg.	

©2020-Fédération Internationale de l'Automobile-All rights reserved
Reproduction is prohibited unless FIA/ASN's prior written consent

ART.	DESIGNATION	CARACTERISTIQUE ET/OU PIECE DE LA VOITURE D'ORIGINE CONSERVEE : ORIGINAL CAR CHARACTERISTIC AND/OR PART RETAINED :		CARACTERISTIQUE ET/OU PIECE DE LA VOITURE D'ORIGINE REMPLACEE PAR : ORIGINAL CAR CHARACTERISTIC AND/OR PART REPLACED WITH :	
		Non modifiée Unmodified	Modifiée Spécifications devant être respectées Modified Specifications to be complied with	Caractéristique/pièce libre (non homologuée) Spécifications devant être respectées Free characteristic/part (not homologated) Specifications to be complied with	Caractéristique et/ou Pièce homologuée Voir fiche *Homologated Characteristic and/or Part* See form
	Rembourrage latéral pour appuie tête (intérieur) Side-head padding (inner)			Une couche de mousse supplémentaire de type Confor-CF45 doit être ajoutée à l'intérieur des parties latérales des appuies têtes. De chaque coté, la distance entre le casque et la couche de mousse supplémentaire doit être inférieure à 50mm (voir dessin ci-dessous) 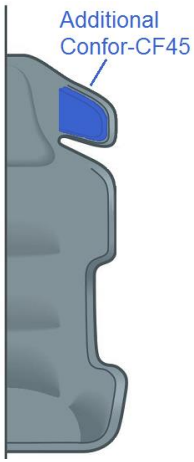 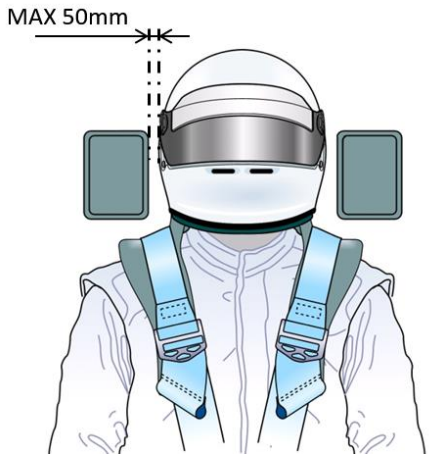 Seat-side-head supports must be fitted with an additional layer of Confor-CF45 on the inside surfaces. On each side, the gap between the helmet and the additional layer must be less than 50mm (see drawing above)	
	Protection latérale (matériau absorbant l'énergie - vitre latérale) Side protection (energy absorbing material – side window)			Du matériau absorbant l'énergie doit remplir le volume (Vc) complet tel que défini dans le document intitulé "WRC 2017 Side Impact Safety Package". Type de matériau : homologué conformément à la norme FIA 8866-2016 (voir Liste Technique n°58). Fixation : VELCRO Energy absorbing material must fill the entire volume (Vc) as defined in the document entitled : "WRC 2017 Side Impact Safety Package". Type of material : homologated according to FIA 8866-2016 standard (see Technical List n°58) Fixation : VELCRO	

©2020-Fédération Internationale de l'Automobile-All rights reserved
Reproduction is prohibited unless FIA/ASN's prior written consent

ART.	DESIGNATION	CARACTERISTIQUE ET/OU PIECE DE LA VOITURE D'ORIGINE CONSERVEE : ORIGINAL CAR CHARACTERISTIC AND/OR PART RETAINED :		CARACTERISTIQUE ET/OU PIECE DE LA VOITURE D'ORIGINE REMPLACEE PAR : ORIGINAL CAR CHARACTERISTIC AND/OR PART REPLACED WITH :	
		Non modifiée Unmodified	Modifiée Spécifications devant être respectées Modified Specifications to be complied with	Caractéristique/pièce libre (non homologuée) Spécifications devant être respectées Free characteristic/part (not homologated) Specifications to be complied with	Caractéristique et/ou Pièce homologuée Voir fiche *Homologated Characteristic and/or Part* See form
	Position du siège pilote Position du siège copilote Driver's seat position Codriver's seat position			Toute partie du siège doit être située en avant du plan passant par les points les plus en avant de l'arceau principal Any part of the seat must be located ahead of the plane passing through the most forward point of the main rollbar	
	Supports de sièges Seat supports				Voir Article 253-16. Les VO ne sont pas acceptées. See article 253-16. VOs are not accepted.
	Ancrages pour fixation des supports de sièges Anchorage points for fixing the seat supports				VO valable pour 400/01 WRC VO valid for 400/01 WRC
	Harnais de sécurité Safety harness			Les harnais de sécurité doivent être conformes à la norme FIA 8853-2016. The safety harness must be homologated according to FIA 8853-2016 standard.	
	Fixations Mountings				VO valable pour 400/01 WRC VO valid for 400/01 WRC
	Sièges arrière Rear seats			Les sièges d'origine doivent être retirés. The original seats must be removed.	
1003	**PROTECTION LATERALE / *SIDE PROTECTION***				
	Protection latérale Side protection				400/01 WRC 400/01 WRC
1004	**SYSTEME D'EXTINCTION DU FEU / *FIRE EXTINGUISHING SYSTEM***				
	Système d'extinction du feu Fire extinguishing system			Les bonbonnes d'extincteur en matériau composite ne sont pas autorisées. Composite material extinguisher bottles are not allowed	

©2020-Fédération Internationale de l'Automobile-All rights reserved
Reproduction is prohibited unless FIA/ASN's prior written consent

ART.	DESIGNATION	CARACTERISTIQUE ET/OU PIECE DE LA VOITURE D'ORIGINE CONSERVEE : ORIGINAL CAR CHARACTERISTIC AND/OR PART RETAINED :		CARACTERISTIQUE ET/OU PIECE DE LA VOITURE D'ORIGINE REMPLACEE PAR : ORIGINAL CAR CHARACTERISTIC AND/OR PART REPLACED WITH :	
		Non modifiée Unmodified	Modifiée Spécifications devant être respectées Modified Specifications to be complied with	Caractéristique/pièce libre (non homologuée) Spécifications devant être respectées Free characteristic/part (not homologated) Specifications to be complied with	Caractéristique et/ou Pièce homologuée Voir fiche *Homologated Characteristic and/or Part* See form

MODIFICATIONS POUR 2021 / MODIFICATIONS FOR 2021

201	POIDS MINIMUM DE LA VOITURE / *MINIMUM WEIGHT OF THE CAR*				
	Poids minimum de la voiture			Le poids minimum est de **1190kg** dans les conditions de l'Article 4.1 (et avec une seule roue de secours). Le poids minimum de la voiture (dans les conditions de l'Article 4.1 et avec une seule roue de secours) avec l'équipage (pilote + copilote) est de ~~1350~~ **1360 kg**. Dans le cas où 2 roues de secours sont transportées dans la voiture, la seconde roue de secours doit être retirée avant la pesée.	
	Minimum weight of the car			The minimum weight is **1190kg** under the conditions of Article 4.1 (and with only one spare wheel). The combined minimum weight of the car (under the conditions of Article 4.1 and with only one spare wheel) and crew (driver + co-driver) is ~~1350~~ **1360 kg**. When two spare wheels are carried in the car, the second spare wheel must be removed before weighing.	

MODIFICATIONS POUR 2022 / MODIFICATIONS FOR 2022

©2020-Fédération Internationale de l'Automobile-All rights reserved
Reproduction is prohibited unless FIA/ASN's prior written consent